Vorgesteuerte Druckbegrenzungsventile

SR4A-B2

7/8-14 UNF • p_{max} bis 350 bar • Q_{max} bis 100 l/min

HD 5065
01/2014

Ersetzt
HD 5144 10/2012

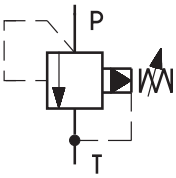

- ❑ **Einschraubbauweise**
- ❑ **5 Druckstufen**
- ❑ **Druckeinstellung mittels**
  - Einstellschraube mit Innensechskant
  - Drehknopf

Konstruktions- und Funktionsbeschreibung

Die Druckbegrenzungsventile SR4A-B2 sind vorgesteuerte Druckventile zur Begrenzung des Systemdruckes. Die Druckeinstellung erfolgt durch eine Einstellschraube (4). In der Ausgangsstellung ist das Ventil geschlossen. Der Druck wirkt auf die Stirnfläche des Steuerkolbens (1) und gleichzeitig durch eine Düse (2) auf seine mit der Feder belastete Rückseite und weiterhin durch eine Düse (3) auf die Kugel des Vorsteuerventils. Erreicht der Druck im System den an der Druckfeder (5) eingestellten Wert, so beginnt der entsprechende Steuerstrom durch das Vorsteuerventil zu fließen. Die mit der Feder belastete Seite des Steuerkolbens wird entlastet, die Funktionskante des Steuerkolbens öffnet die radialen Bohrungen in der Hülse (7) und die Druckflüssigkeit fließt von P nach T. Der Steuerstrom ist durch die Nut zum T-Anschluss abgeführt.
In der Standardausführung sind die Ventilhülse und die Einstellschraube verzinkt.

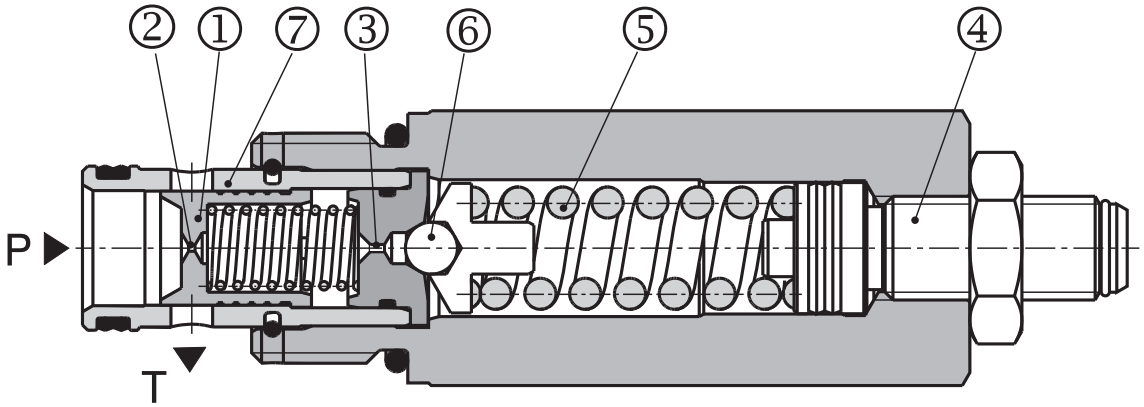

Typenschlüssel

SR4A-B2 / □ □ □ □

Vorgesteuerte Druckbegrenzungsventile

Hochleistung **H**

Druckstufe

Einstelldruck bis 63 bar	**6,3**
Einstelldruck bis 100 bar	**10**
Einstelldruck bis 160 bar	**16**
Einstelldruck bis 250 bar	**25**
Einstelldruck bis 350 bar	**35**

Dichtung

ohne Bezeichnung	NBR
V	FPM (Viton)

Einstellelement

S	Innensechskant 5 mm
R	Drehknopf

Kenngrößen

Anschlussgewinde		7/8-14 UNF - 2B
Max. Volumenstrom	l/min	100
Max. Einstelldruck (P)	bar	63 100 160 250 350
Max. Ausgangsdruck (T)	bar	100
Betriebsdruck, abhängig vom Volumenstrom	bar	siehe p-Q Kennlinien
Druckflüssigkeit		Mineralöl (HL, HLP) nach DIN 51524
Flüssigkeitstemperaturbereich für Standarddichtung (NBR)	°C	-30 ... +100
Flüssigkeitstemperaturbereich für Viton Dichtung (FPM)	°C	-20 ... +120
Viskositätsbereich	mm^2/s	10 ... 500
Erforderliche min. Ölreinheit		Nach ISO 4406 (1999), Klasse 21/18/15
Masse	kg	0,24
Maximales Anzugsmoment des Ventils	Nm	35+5
Einbaulage		beliebig

p-Q Kennlinien

gemessen bei ν = 32 mm^2/s

Einstelldruck p in Abhängigkeit vom Volumenstrom.

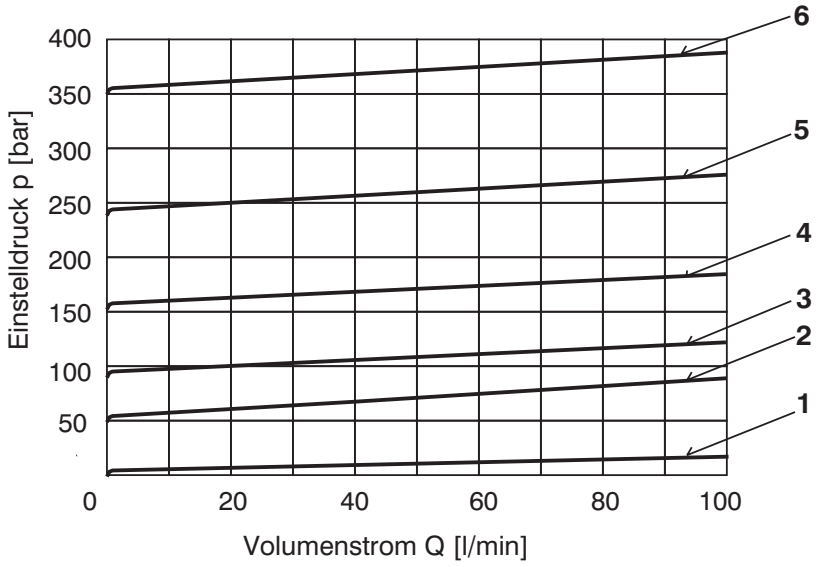

6	Druckstufe 35
5	Druckstufe 25
4	Druckstufe 16
3	Druckstufe 10
2	Druckstufe 6,3
1	Min. Einstelldruck

Geräteabmessungen

Maßangaben in mm

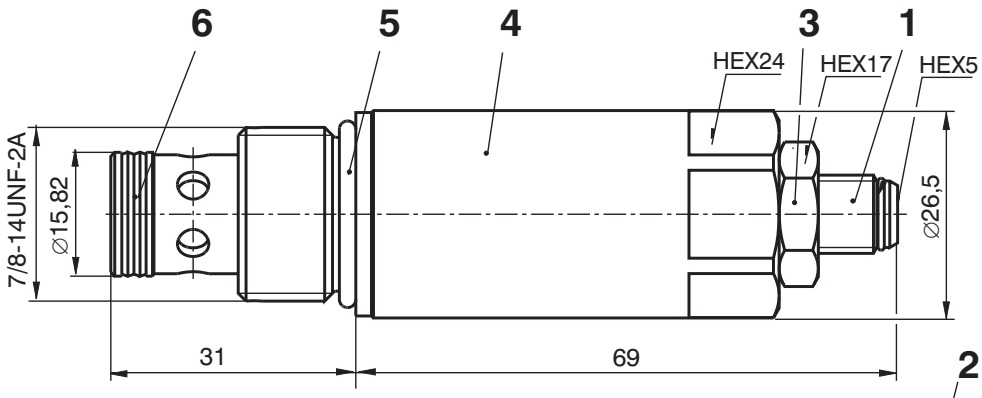

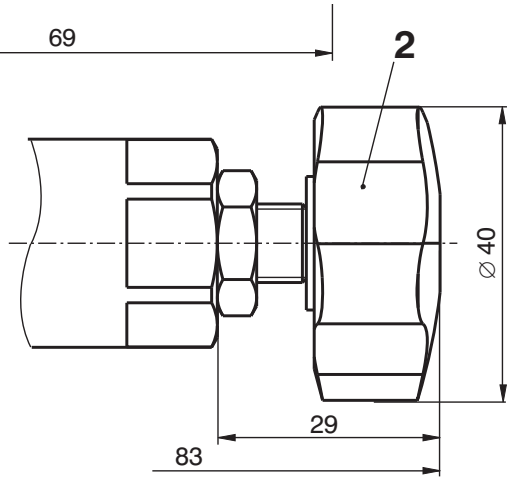

1 Einstellelement “S” - Innensechskant 5 mm
Rechtsdrehen = Druckerhöhung
Linksdrehen = Druckminderung
2 Einstellelement “R” - Drehknopf
3 Kontermutter (s = 17mm) Anzugsmoment 10 Nm
4 Schlüsselfläche (s = 24 mm) Anzugsmoment 35+5 Nm
5 O-Ring 19,4 x 2,1 (wird mitgeliefert)
6 Kombinierte Dichtung: Dualseal DRYZ000002Z20
13,47 x 15,87 x 3,1(wird mitgeliefert)

Kurzauswahl Gehäuse

Maßangaben in mm

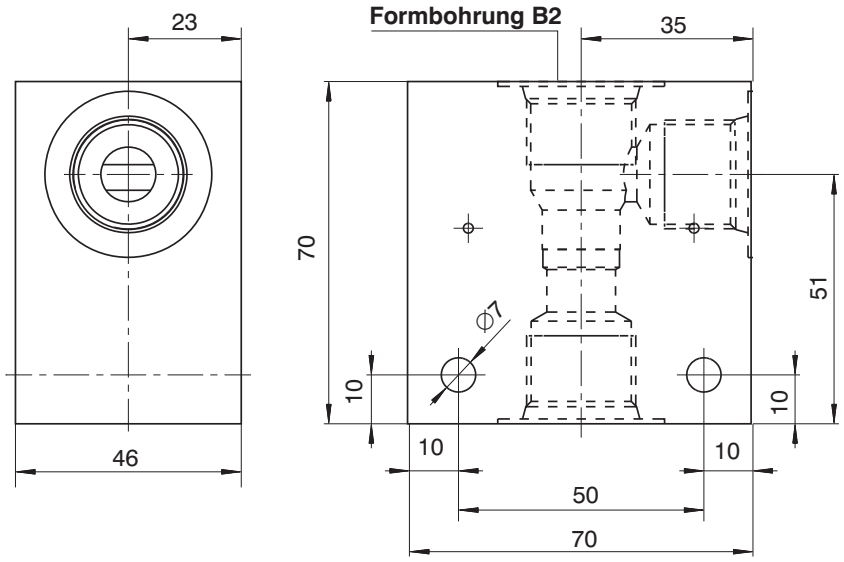

Werkstoff	Gewinde	Typencode	Betriebsdrücke
Stahl	G3/8	SB-B2-0103ST	420 bar
Stahl	SAE8	SB-B2-0104ST	420 bar
Aluminium	G3/8	SB-B2-0103AL	250 bar
Aluminium	SAE8	SB-B2-0104AL	250 bar

Hinweis:
- Weitere Gehäusevarianten siehe Gehäusedatenblatt HD 0018

Formbohrung

Maßangaben in mm

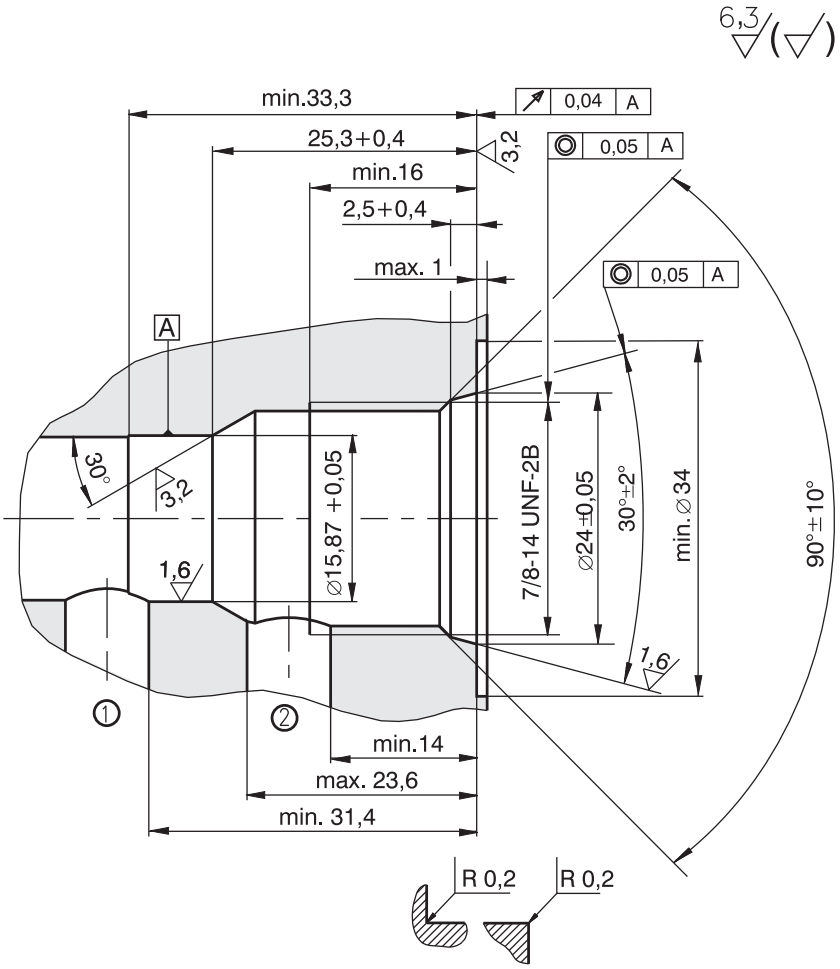

Ersatzteile

Dichtungssatz		Bestellnummer
Dualseal - PU	**O-Ring - NBR**	18775600
DRYZ000002Z20 13,47 x 15,87 x 3,1 (1St)	19,4 x 2,1 (1St)	

Hinweis

- Die Verpackungsfolie ist recyclingfähig.
- Die angegebenen Daten dienen allein der Produktbeschreibung und sind nicht als zugesicherte Eigenschaften im Rechtssinne zu verstehen.

ARGO-HYTOS s.r.o. CZ - 543 15 Vrchlabí
Tel.: +420-499-403 111
E-Mail: info.cz@argo-hytos.com
www.argo-hytos.com

Änderungen vorbehalten!