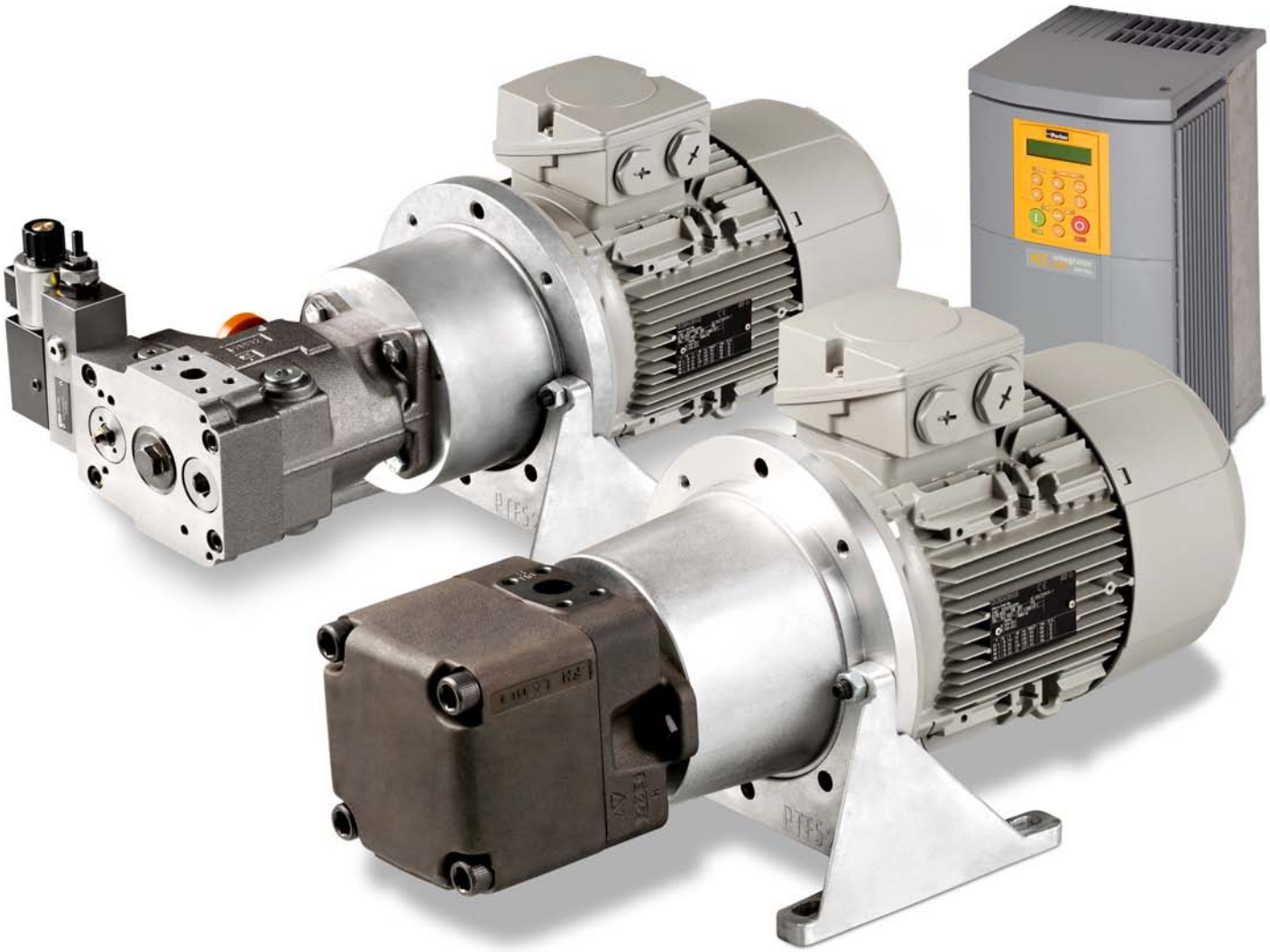

Drive Controlled Pump

Energieeffiziente Hydraulik-Systemlösungen

aerospace
climate control
electromechanical
filtration
fluid & gas handling
hydraulics
pneumatics
process control
sealing & shielding

Parker

ENGINEERING YOUR SUCCESS.

Hinweis

VERSAGEN ODER UNSACHGEMÄßE AUSWAHL ODER UNSACHGEMÄßE VERWENDUNG DER HIERIN BESCHRIEBENEN PRODUKTE ODER ZUGEHÖRIGER TEILE KÖNNEN TOD, VERLETZUNGEN VON PERSONEN ODER SACHSCHÄDEN VERURSACHEN.
Dieses Dokument und andere Informationen von der Parker-Hannifin Corporation, seinen Tochtergesellschaften und Vertragshändlern enthalten Produkt- oder Systemoptionen zur weiteren Untersuchung durch Anwender mit technischen Kenntnissen.Der Anwender ist durch eigene Untersuchung und Prüfung allein dafür verantwortlich, die endgültige Auswahl des Systems und der Komponenten zu treffen und sich zu vergewissern, dass alle Leistungs-, Dauerfestigkeits-, Wartungs-, Sicherheits- und Warnanforderungen der Anwendung erfüllt werden. Der Anwender muss alle Aspekte der Anwendung genau untersuchen, geltenden Industrienormen folgen und die Informationen in Bezug auf das Produkt im aktuellen Produktkatalog sowie alle anderen Unterlagen, die von Parker oder seinen Tochtergesellschaften oder Vertragshändlern bereitgestellt werden, zu beachten.Soweit Parker oder seine Tochtergesellschaften oder Vertragshändler Komponenten oder Systemoptionen basierend auf technischen Daten oder Spezifikationen liefern, die vom Anwender beigestellt wurden, ist der Anwender dafür verantwortlich festzustellen, dass diese technischen Daten und Spezifikationen für alle Anwendungen und vernünftigerweise vorhersehbaren Verwendungszwecke der Komponenten oder Systeme geeignet sind und ausreichen.

Beschreibung	Seite
Drehzahlvariable Pumpensysteme	
Einleitung	4
Systemkomponenten	5
Bestellschlüssel	6
Abmessungen	8
Pumpen	
Flügelzellenpumpen	21
Axialkolbenpumpen	22
Motoren	
Asynchron-Normmotoren	23
Square-Frame Asynchronmotoren	24
Synchron-Servomotoren	25
Umrichter	
AC690+	26
Compax3	30

Die Drive Controlled Pump Systemlösungen von Parker sind drehzahlvariable hydraulische Pumpensysteme. Sie bestehen im Wesentlichen aus einer Antriebseinheit (Umrichter und Regelelektronik), einem Asynchron- oder Synchronservomotor sowie einer Hydraulikpumpe. Sie ermöglichen eine zentrale, geregelte hydraulische Versorgung aller Abtriebe. Dabei stellen sie zu jedem Zeitpunkt genau die Leistung bereit, die im Zyklus benötigt wird.

Der Regler erfasst kontinuierlich Volumenstrom- und Druck-Sollwert der übergeordneten Maschinensteuerung und vergleicht sie mit dem Druck-Istwert. Damit die Pumpe exakt die Ölmenge fördert, die zur Bereitstellung des Sollwertes erforderlich ist, wird die Antriebsdrehzahl des Elektromotors entsprechend reguliert. Im Fall einer Volumenstromregelung wird die Motordrehzahl so gesteuert, dass die Pumpe die dem Volumenstrom-Sollwert entsprechende Ölmenge fördert.

Bei der Drive Controlled Pump setzt Parker wahlweise Flügelzellen- oder Axialkolbenpumpen oder Kombinationen aus beiden ein.

Die Flügelzellenpumpe stellt die ideale Basis für Systeme mit Konstantpumpe dar. Ihre minimale Drehzahl steigt von Null proportional zum Druck an bis 300 1/min bei Maximaldruck. Aufgrund des sehr breiten Drehzahlbandes bis 3000 1/min und der hohen Betriebsdrücke von bis zu 320 bar kann die Systemlösung exakt auf kundenspezifische Anforderungen abgestimmt werden. Die robuste Bauweise mit Doppelflügel-Dichtkanten macht die Pumpe unempfindlich gegen Partikelverschmutzung und erhält langfristig den hohen Wirkungsgrad.

Die Axialkolbenpumpe wird eingesetzt, wenn hohe Spitzendrücke realisiert werden oder hohe Drücke lange gehalten werden müssen. Das steifigkeitsoptimierte Gehäuse schwingt wenig und senkt damit den Geräuschpegel. Die verminderte Druck- und Volumenstrompulsation senkt darüber hinaus die Belastung des Leitungssystems.

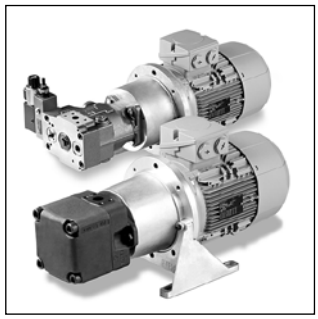

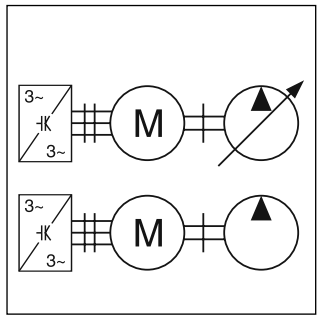

Merkmale

- Geeignet für alle 400 V Netze
- Ablösende Druck-/Volumenstromregelung
- Optimale Auslegung aller Komponenten über spezielle Software DriveCreator
- Standard-Schnittstellen für einfache Umstellung von konventionellen Pumpensystemen
- Doppelpumpensysteme für größere Volumenströme möglich – auch als Kombination von Verstell- und Konstantpumpen
- Hohe Genauigkeit und Dynamik bei Mengen- und Druckregelung
- Hohe Energieeffizienz durch optimale Anpassung an Zyklusbedarf
- Geringe Geräuschemission durch optimierte Pumpenbauart und Drehzahlanpassung

Empfohlene Flüssigkeiten

Wir empfehlen qualitativ hochwertige mineralische Hydraulikflüssigkeit: HLP Öle nach DIN 51524. Für allgemeine Anwendungen sollte der Brugger-Wert mindestens 30 N/mm² betragen, für hoch belastete Anlagen 50 N/mm² (gemessen nach DIN 51347-2. Siehe auch Dokument HY30-3248/DE Parker “Hydraulik-Flüssigkeit“).

Die Viskosität unter normalen Bedingungen sollte bei 16 bis 100 mm²/s /cSt) liegen. Maximale Anlaufviskosität ist 800 mm²/s (cSt).

Die Reinheit der Flüssigkeit muss in Übereinstimmung mit ISO 4406:1999 gegeben sein. Auch die Filterelemente müssen ISO-Standard entsprechen und Mindestanforderungen der Filterqualität x (mm) erfüllen: für maximale Lebensdauer Reinheitsgrad 20/8/15 entsprechend ISO 4406:1999; sonst Reinheitsgrad 18/16/13 (19/17/14 für Flügelzellenpumpen) entsprechend ISO 4406:1999.

Komponenten Drive Controlled Pump System

1. Motor
- Asynchron-Normmotor oder
- Square-Frame Asynchronmotor, Katalog 190-490323, oder
- Synchron-Servomotor, Katalog 190-061011

2. Pumpe
- Flügelzellenpumpe T7, Katalog HY29-0110, oder
- Axialkolbenpumpe PVplus, Katalog HY30-3245, oder
- Kombination aus Flügelzellenpumpe und Axialkolbenpumpe
- Montagezubehör zur Motor-Pumpen-Baugruppe:
  - Kupplung
  - Pumpenträger
  - Pumpenfuß

3. Umrichter
- AC690+, Katalog 190-490323, oder
- Compax3, Katalog 190-120013

4. Eventuell benötigtes Zubehör
- Schirmanschluss
- Leistungskabel
- Sensorkabel
- Bremswiderstand
- Netzfilter
- Messumformer für Druck bzw. Volumenstrom

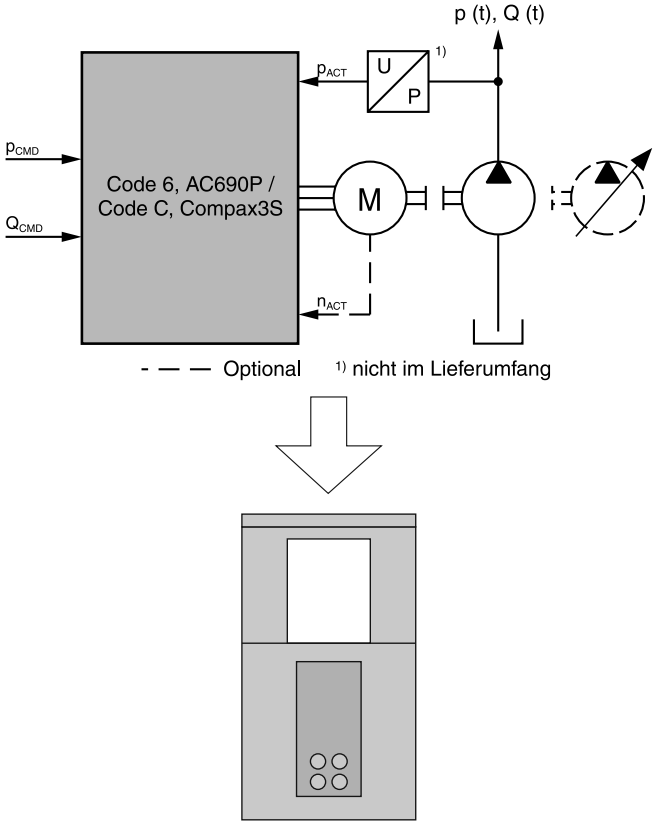

DriveCreator

Für die optimale und dennoch einfache Auswahl und Auslegung der Komponenten bietet Parker ein einzigartiges Softwaretool: den DriveCreator.

Zunächst werden möglichst genaue Zyklendaten (Druck und Volumenstrom im zeitlichen Verlauf) eingegeben. Anhand dieser Daten wird im Anschluss die optimale Pumpe oder Pumpenkombination ausgewählt, danach der erforderliche Motor und der zur Stromaufnahme passende Umrichter.

Der DriveCreator berechnet datenbankgestützt die optimale Komponenten-Kombination mit der höchsten Energieeffizienz.

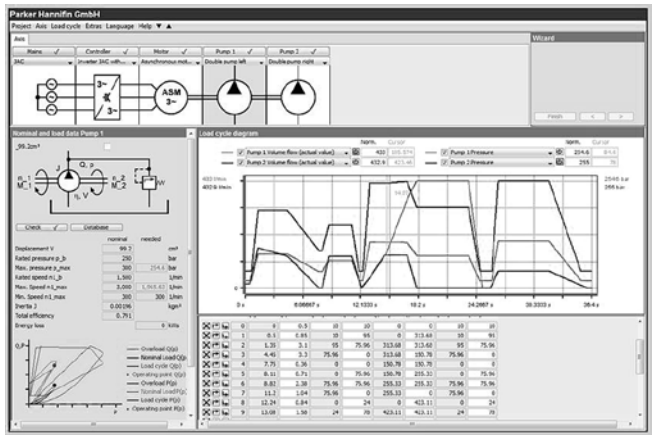

Weitere, über diesen Katalog hinausgehende Kombinationen sind auf Anfrage möglich. Detaillierte Angaben zu allen Parker Komponenten können den entsprechenden Produktkatalogen (s. o.) entnommen werden.

Bestellschlüssel

Drive Controlled Pump

DCP						
Drehzahl-variables Pumpen-system	Antrieb	Strom [A] (konstantes Drehmoment kW/A 400 VAC)	Schnitt-stelle	Funktion	Motortyp	Nenn-leistung [kW]

Code	Antrieb
6	AC690+
C	Compax3

Strom			
AC690+		Compax3	
Code	[A]	Code	[A]
2P5	2,5	002	1,5
4P5	4,5	004	3,8
5P5	5,5	008	7,5
9P5	9,5	015	15
012	12	030	30
014	14	050	50
016	16	090	90
023	23	125	125
030	30	155	155
031	31		
038	38		
045	45		
059	59		
073	73		
087	87		
105	105		
145	145		
180	180		
216	216		
250	250		
316	316		
361	361		
375	375		
420	420		
480	480		
520	520		
590	590		

Code	Schnittstelle
0	ohne
A	analog
C	CANopen
D	DeviceNet
E [1)]	EtherCAT
P	PROFIBUS
N [1)]	PROFINET

Code	Funktion
0	Q Steuerung
2	p/Q Steuerung
3	p/Q p Regelung

Code	Motortyp [2)]
0	ohne
N	Asynchron-Normmotor
Q	Square-Frame Asynchronmotor
S	Synchron-Servomotor

Nennleistung					
Normmotor Code N		Square-Frame Motor Code Q		Servo Motor Code S	
Code	[kW]	0P6	0,63	Code	[kW]
0P5	0,55	1P5	1,50	0P7	0,66
0P7	0,75	2P2	2,20	1P1	1,13
1P1	1,10	3	3,00	1P4	1,35
1P5	1,50	4	4,00	1P7	1,67
2P2	2,20	6	6,00	002	2,17
003	3,00	8	8,20	2P5	2,48
004	4,00	10	10,0	004	3,99
006	5,50	16	16,0	4P1	4,12
008	7,50	21	21,0	4P2	4,21
011	11,0	24	24,0	6P6	6,63
015	15,0	30	30,0	008	8,07
019	18,5	40	40,0	013	13,10
022	22,0	45	45,0	016	16,43
030	30,0	49	49,0	019	19,35
037	37,0	56	56,0	027	27,33
045	45,0	64	64,0	045	45,24
055	55,0	80	80,0	058	58,12
075	75,0	88	88,0	068	67,54
090	90,0	93	93,0	184	184,0
110	110,0	130	130,0	270	270,0
132	132,0	184	184,0		
160	160,0	270	270,0		
200	200,0	342	342,0		
250	250,0				
315	315,0				

Bestellschlüssel — Drive Controlled Pump

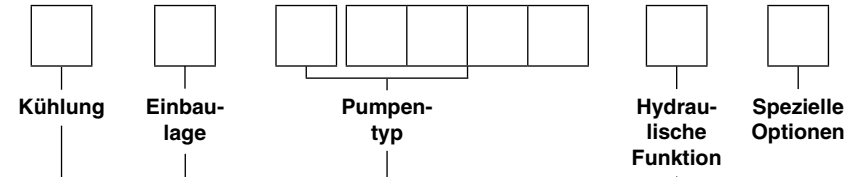

Code	Hydraulikfunktion
0	ohne
B	Bypass-Ventil
U	Schnellentladeventil

Flügelzellen-pumpen [5]		
Code		[cm³/U]
A	0006	5,8
A	0011	11,0
A	0013	12,8
A	0017	17,2
B	0008	24,9
B	0010	31,8
B	0012	41,0
B	0015	50,0
D	0020	66,0
D	0024	81,1
D	0031	99,2
D	0035	113,4
D	0038	120,6
D	0042	137,5

Axialkolben-pumpen [5]		
Code		[cm³/U]
P	0016	16
P	0020	20
P	0023	23
P	0028	28
P	0032	32
P	0040	40
P	0046	46
P	0063	63
P	0080	80
P	0092	92
P	0140	140
P	0180	180
P	0270	270
P	0360	360

Achtung!
Das Drehmoment der zweiten Pumpe darf das der ersten nicht überschreiten!

Doppelpumpe [5] Flügelzellenpumpen				
Pumpe 1			Pumpe 2	
Code		[cm³/U]	Code	[cm³/U]
			03	9,8
			05	15,9
J	08	24,9	08	24,9
J	10	31,8	09	28,0
J	12	41,0	10	31,8
J	15	50,0	11	35,0
			12	41,0
			14	45,0
			15	50,0

Doppelpumpe [5] Flügelzellenpumpen				
Pumpe 1			Pumpe 2	
Code		[cm³/U]	Code	[cm³/U]
			03	9,8
K	20	66,0	05	15,9
K	24	81,1	08	24,9
K	31	99,2	09	28,0
K	35	113,4	10	31,8
K	38	120,6	11	35,0
K	42	137,6	12	41,0
			14	45,0
			15	50,0

Doppelpumpe [5] Flügelzellenpumpen				
Pumpe 1			Pumpe 2	
Code		[cm³/U]	Code	[cm³/U]
			14	44,0
			17	55,0
L	20	66,0	20	66,0
L	24	81,1	22	70,3
L	31	99,2	24	81,1
L	35	113,4	28	90,0
L	38	120,6	31	99,2
L	42	137,6	35	113,4
			38	120,6
			42	137,6

Tandempumpe Flügelzelle / Axialkolben [5]				
Pumpe 1			Pumpe 2	
Code		[cm³/U]	Code	[cm³/U]
T	14	44,0	16	16,0
T	17	55,0	20	20,0
T	20	66,0	23	23,0
T	22	70,3	28	28,0
T	24	81,1	32	32,0
T	28	90,0	40	40,0
T	31	99,2	46	46,0
T	35	113,4		
T	38	120,6		
T	42	137,6		

Code	Kühlung
C [3), 4)]	Konvektion
S [4)]	eigenbelüftet
F	fremdbelüftet

Code	Einbaulage
0	horizontal
1	horizontal, Motor mit Füßen
2	vertikal, Motor oben

1) nur für Compax3
2) Motor Codes N und Q nur mit Antrieb Code 6, Motor Code S nur mit Antrieb Code C
3) nicht für Normmotoren
4) nicht für Square-Frame Asynchronmotoren
5) Code setzt sich aus Buchstabe und 4-stelliger Ziffer zusammen

HY11-3352DE innen.indd RH 17.01.2013

Flügelzellenpumpe mit Asynchron-Normmotor

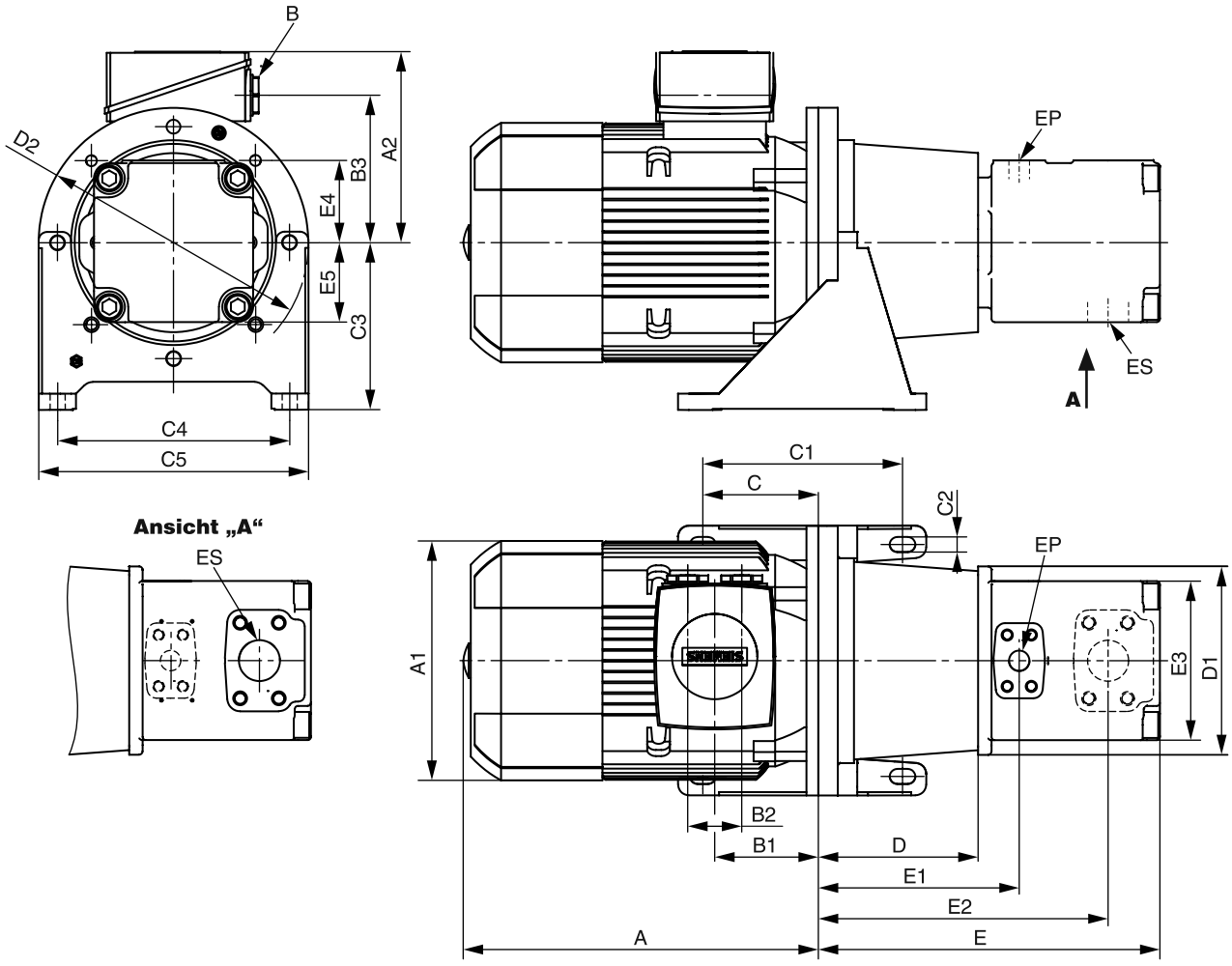

Motor Code	Pumpen-Codierung	Motor-baugröße	A [mm]	A1 [mm]	A2 [mm]	B [mm]	B1 [mm]	B2 [mm]	B3 [mm]	C [mm]	C1 [mm]	C2 [mm]	C3 [mm]	C4 [mm]	C5 [mm]
0P5 - 0P7	A0006 - 13	80M	252	159	121	1 x M25 x 1,5	73	0	96,5	-20	60	11	112	180	210
1P1 - 1P5	A0006 - 17	90S/90L	297	178	126	1 x M25 x 1,5	78,5	0	101,5	-20	60	11	112	180	210
1P5	B008	90L	297	178	126	1 x M25 x 1,5	78,5	0	101,5	-20	60	11	112	180	210
2P2 - 003	A0006 - 17	100L	328,5	198	193	2 x M32 x 1,5	100,5	48	147	107,5	185	14	155	215	250
2P2 - 003	B0008 - 15	100L	328,5	198	193	2 x M32 x 1,5	100,5	48	147	107,5	185	14	155	215	250
004	A0006 - 17	112M	322	222	195	2 x M32 x 1,5	100,5	48	150	107,5	185	14	155	215	250
004	B0008 - 15	112M	322	222	195	2 x M32 x 1,5	100,5	48	150	107,5	185	14	155	215	250
004	D0020	112M	322	222	195	2 x M32 x 1,5	100,5	48	150	107,5	185	14	155	215	250
006 - 008	A0011 - 17	132S/132M	376,5	262	214,5	2 x M32 x 1,5	115,5	48	169	130,5	225	14	185	265	300
006 - 008	B0008 - 15	132S/132M	376,5	262	214,5	2 x M32 x 1,5	115,5	48	169	130,5	225	14	185	265	300
006 - 008	D0020 - 31	132S/132M	376,5	262	214,5	2 x M32 x 1,5	115,5	48	169	130,5	225	14	185	265	300
011 - 015	A0013 - 17	160M/160L	484	314	261	2 x M40 x 1,5	145	60	213	149	265	18	235	300	350
011 - 015	B0008 - 15	160M/160L	484	314	261	2 x M40 x 1,5	145	60	213	149	265	18	235	300	350
011 - 015	D0020 - 31	160M/160L	484	314	261	2 x M40 x 1,5	145	60	213	149	265	18	235	300	350
019 - 022	B0008 - 15	180M/180L	558	356	286	2 x M40 x 1,5	155	60	234	149	265	18	235	300	350
019 - 022	D0020 - 31	180M/180L	558	356	286	2 x M40 x 1,5	155	60	234	149	265	18	235	300	350
030	B0010 - 15	200L	610	402	300	2 x M50 x 1,5	196	85	247	174	300	18	260	350	400
030	D0020 - 31	200L	610	402	300	2 x M50 x 1,5	196	85	247	174	300	18	260	350	400
037	D0020 - 31	225S	649	442	325	2 x M50 x 1,5	196	85	272	199	335	18	295	400	450
045	D0020 - 31	225M	709	442	325	2 x M50 x 1,5	196	85	272	199	335	18	295	400	450
055	D0024 - 31	250M	817	495	392	2 x M63 x 1,5	237	110	308	249	415	18	350	500	550
075	D0031	280S	820	555	432	2 x M63 x 1,5	252	110	348	249	415	18	350	500	550

Motor Code	D [mm]	D1 [mm]	D2 [mm]	E [mm]	E1 [mm]	E2 [mm]	E3 [mm]	E4 [mm]	E5 [mm]	EP	ES
0P5 - 0P7	100	124	200	238,5	216,3	138,2	110	67	61,8	3/4" BSPP	1 ¼" BSPP
1P1 - 1P5	110	140	200	248,5	226,3	148,2	110	67	61,8	3/4" BSPP	1 ¼" BSPP
1P5	140	179	200	308,5	178,1	222,3	146	76,2	76,2	1" ; 4x M10 x 19 tief	1 ½" ; 4x M12 x 22.4 tief
2P2 - 003	124	124	250	262,5	240,3	162,2	110	67	61,8	3/4" BSPP	1 ¼" BSPP
2P2 - 003	148	166	250	316,5	186,1	230,3	146	76,2	76,2	1" ; 4x M10 x 19 tief	1 ½" ; 4x M12 x 22.4 tief
004	124	124	250	262,5	240,3	162,2	110	67	61,8	3/4" BSPP	1 ¼" BSPP
004	148	166	250	316,5	186,1	230,3	146	76,2	76,2	1" ; 4x M10 x 19 tief	1 ½" ; 4x M12 x 22.4 tief
004	175	250	250	359,9	213,1	262,4	147,4	82,6	82,6	1 ¼" ; 4x M12 x 22.3 tief	2 ½" ; 4x M12 x 23.9 tief
006 - 008	144	205	300	282,5	260,3	182,2	110	67	61,8	3/4" BSPP	1 ¼" BSPP
006 - 008	168	220	300	336,5	206,1	250,3	146	76,2	76,2	1" ; 4x M10 x 19 tief	1 ½" ; 4x M12 x 22.4 tief
006 - 008	196	220	300	380,9	234,1	283,4	147,4	82,6	82,6	1 ¼" ; 4x M12 x 22.3 tief	2 ½" ; 4x M12 x 23.9 tief
011 - 015	188	225	350	326,5	304,3	226,2	110	67	61,8	3/4" BSPP	1 ¼" BSPP
011 - 015	204	225	350	372,5	242,1	286,3	146	76,2	76,2	1" ; 4x M10 x 19 tief	1 ½" ; 4x M12 x 22.4 tief
011 - 015	228	248	350	412,9	266,1	315,4	147,4	82,6	82,6	1 ¼" ; 4x M12 x 22.3 tief	2 ½" ; 4x M12 x 23.9 tief
019 - 022	204	225	350	372,5	242,1	286,3	146	76,2	76,2	1" ; 4x M10 x 19 tief	1 ½" ; 4x M12 x 22.4 tief
019 - 022	228	248	350	412,9	266,1	315,4	147,4	82,6	82,6	1 ¼" ; 4x M12 x 22.3 tief	2 ½" ; 4x M12 x 23.9 tief
030	204	230	400	372,5	242,1	286,3	146	76,2	76,2	1" ; 4x M10 x 19 tief	1 ½" ; 4x M12 x 22.4 tief
030	228	279	400	412,9	266,1	315,4	147,4	82,6	82,6	1 ¼" ; 4x M12 x 22.3 tief	2 ½" ; 4x M12 x 23.9 tief
037	262	315	450	446,9	300,1	349,4	147,4	82,6	82,6	1 ¼" ; 4x M12 x 22.3 tief	2 ½" ; 4x M12 x 23.9 tief
045	262	315	450	446,9	300,1	349,4	147,4	82,6	82,6	1 ¼" ; 4x M12 x 22.3 tief	2 ½" ; 4x M12 x 23.9 tief
055	265	360	550	449,9	303,1	352,4	147,4	82,6	82,6	1 ¼" ; 4x M12 x 22.3 tief	2 ½" ; 4x M12 x 23.9 tief
075	265	360	550	449,9	303,1	352,4	147,4	82,6	82,6	1 ¼" ; 4x M12 x 22.3 tief	2 ½" ; 4x M12 x 23.9 tief

[1] Druckanschluss, BSPP oder SAE 4-Loch-Flansch - J518 - ISO/DIS6162-1
[2] Sauganschluss, BSPP oder SAE 4-Loch-Flansch - J518 - ISO/DIS6162-1

Axialkolbenpumpe mit Asynchron-Normmotor

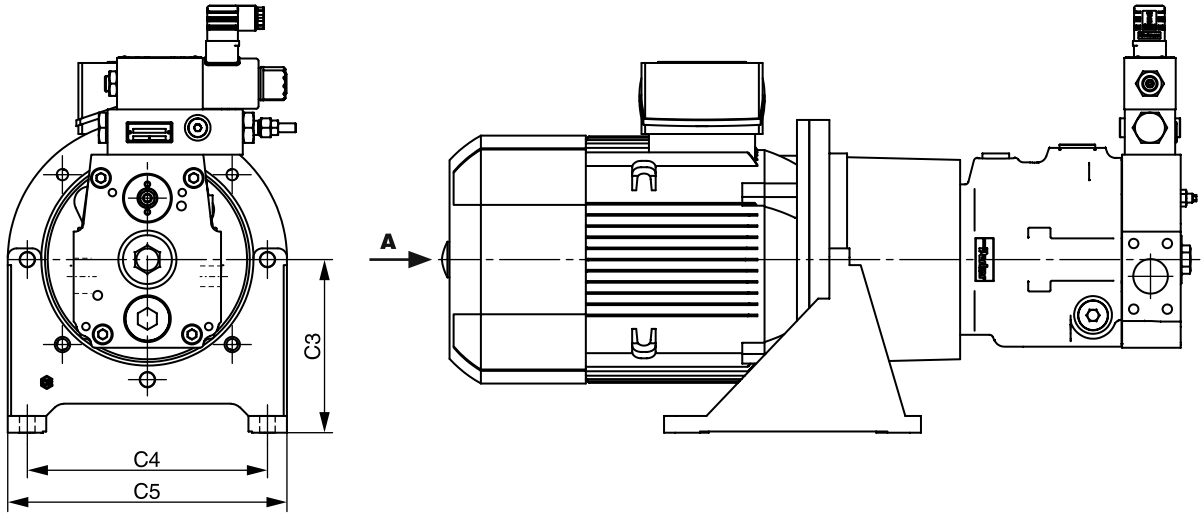

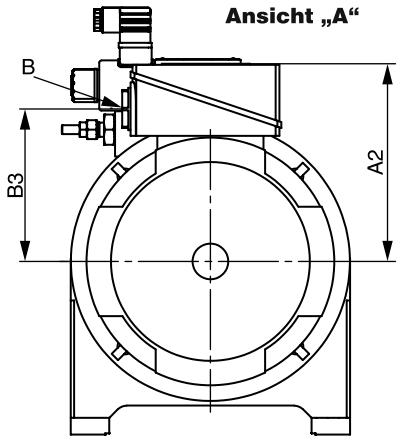

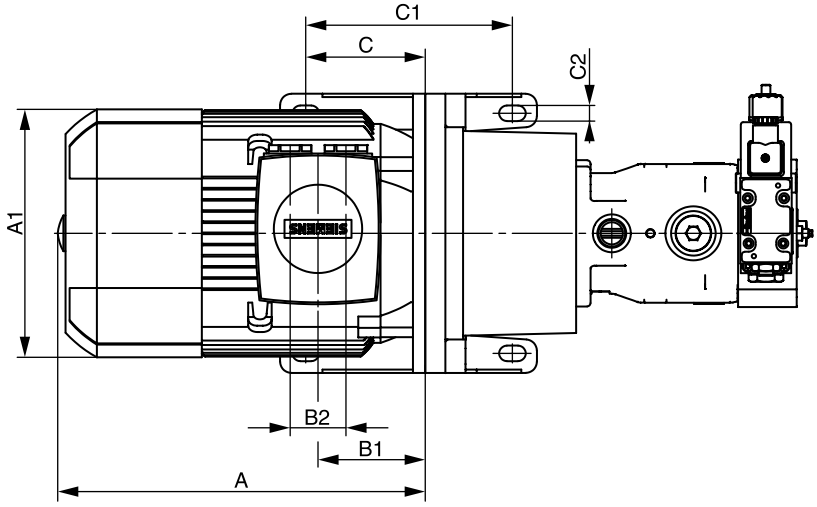

Motor Code	Pumpen-codierung	Motor-baugröße	A [mm]	A1 [mm]	A2 [mm]	B [mm]	B1 [mm]	B2 [mm]	B3 [mm]	C [mm]	C1 [mm]	C2 [mm]	C3 [mm]	C4 [mm]	C5 [mm]
0P7	P0016	80M	252	159	121	1 x M25 x 1,5	73	0	96,5	-20	60	11	112	180	210
1P1 - 1P5	P0016 - 28	90S / 90L	297	178	126	1 x M25 x 1,5	78,5	0	101,5	-20	60	11	112	180	210
2P2 - 003	P0016 - 28	100L	328,5	198	193	2 x M32 x 1,5	100,5	48	147	107,5	185	14	155	215	250
2P2 - 003	P0032 - 46	100L	328,5	198	193	2 x M32 x 1,5	100,5	48	147	107,5	185	14	155	215	250
004	P0016 - 28	112M	322	222	195	2 x M32 x 1,5	100,5	48	150	107,5	185	14	155	215	250
004	P0032 - 46	112M	322	222	195	2 x M32 x 1,5	100,5	48	150	107,5	185	14	155	215	250
004	P0063 - 80	112M	Maße auf Anfrage												
006 - 008	P0016 - 28	132S / 132M	376,5	262	214,5	2 x M32 x 1,5	115,5	48	169	130,5	225	14	185	265	300
006 - 008	P0032 - 46	132S / 132M	376,5	262	214,5	2 x M32 x 1,5	115,5	48	169	130,5	225	14	185	265	300
006 - 008	P0063 - 92	132S / 132M	376,5	262	214,5	2 x M32 x 1,5	115,5	48	169	130,5	225	14	185	265	300
008	P0140	132M	376,5	262	214,5	2 x M32 x 1,5	115,5	48	169	130,5	225	14	185	265	300
011 - 015	P0016 - 28	160M / 160L	484	314	261	2 x M40 x 1,5	145	60	213	149	265	18	235	300	350
011 - 015	P0032 - 46	160M / 160L	484	314	261	2 x M40 x 1,5	145	60	213	149	265	18	235	300	350
011 - 015	P0063 - 92	160M / 160L	484	314	261	2 x M40 x 1,5	145	60	213	149	265	18	235	300	350
011 - 015	P0140 - 180	160M / 160L	484	314	261	2 x M40 x 1,5	145	60	213	149	265	18	235	300	350
015	P0270	160L	Maße auf Anfrage												
019 - 022	P0020 - 28	180M / 180L	558	356	286	2 x M40 x 1,5	155	60	234	149	265	18	235	300	350
019 - 022	P0032 - 46	180M / 180L	558	356	286	2 x M40 x 1,5	155	60	234	149	265	18	235	300	350
019 - 022	P0063 - 92	180M / 180L	558	356	286	2 x M40 x 1,5	155	60	234	149	265	18	235	300	350
019 - 022	P0140 - 180	180M / 180L	558	356	286	2 x M40 x 1,5	155	60	234	149	265	18	235	300	350
019 - 022	P0270 - 360	180M / 180L	Maße auf Anfrage												
030	P0028	200L	611	396	315	2 x M50 x 1,5	164	85	259	174	300	18	260	350	400
030	P0032 - 46	200L	611	396	315	2 x M50 x 1,5	164	85	259	174	300	18	260	350	400
030	P0063 - 92	200L	611	396	315	2 x M50 x 1,5	164	85	259	174	300	18	260	350	400
030	P0140 - 180	200L	611	396	315	2 x M50 x 1,5	164	85	259	174	300	18	260	350	400
030	P0270 - 360	200L	611	396	315	2 x M50 x 1,5	164	85	259	174	300	18	260	350	400
037	P0040 - 46	225S	648	449	338	2 x M50 x 1,5	164	85	282	199	335	18	295	400	450
037	P0063 - 92	225S	648	449	338	2 x M50 x 1,5	164	85	282	199	335	18	295	400	450
037	P0140 - 180	225S	648	449	338	2 x M50 x 1,5	164	85	282	199	335	18	295	400	450
037	P0270 - 360	225S	648	449	338	2 x M50 x 1,5	164	85	282	199	335	18	295	400	450
045	P0046	225M	708	449	338	2 x M50 x 1,5	164	85	282	199	335	18	295	400	450
045	P0063 - 92	225M	708	449	338	2 x M50 x 1,5	164	85	282	199	335	18	295	400	450
045	P0140 - 180	225M	708	449	338	2 x M50 x 1,5	164	85	282	199	335	18	295	400	450
045	P0270 - 360	225M	708	449	338	2 x M50 x 1,5	164	85	282	199	335	18	295	400	450
055	P0063 - 92	250M	747	497	410	2 x M63 x 1,5	192	110	322	249	415	18	350	500	550
055	P0140 - 180	250M	747	497	410	2 x M63 x 1,5	192	110	322	249	415	18	350	500	550
055	P0270	250M	747	497	410	2 x M63 x 1,5	192	110	322	249	415	18	350	500	550
055	P0360	250M	747	497	410	2 x M63 x 1,5	192	110	322	249	415	18	350	500	550
075	P0080 - 92	280S	820	551	433	2 x M63 x 1,5	210	110	345	249	415	18	350	500	550
075	P0140 - 180	280S	820	551	433	2 x M63 x 1,5	210	110	345	249	415	18	350	500	550
075	P0270	280S	820	551	433	2 x M63 x 1,5	210	110	345	249	415	18	350	500	550
075	P0360	280S	820	551	433	2 x M63 x 1,5	210	110	345	249	415	18	350	500	550
090	P0092	280M	820	551	433	2 x M63 x 1,5	210	110	345	249	415	18	350	500	550
090	P0140 - 180	280M	820	551	433	2 x M63 x 1,5	210	110	345	249	415	18	350	500	550
090	P0270	280M	820	551	433	2 x M63 x 1,5	210	110	345	249	415	18	350	500	550
090	P0360	280M	820	551	433	2 x M63 x 1,5	210	110	345	249	415	18	350	500	550
110	P0140 - 180	315S	912	616	515	2 x M63 x 1,5	238	110	404	298,5	495	22	380	600	660
110	P0270	315S	912	616	515	2 x M63 x 1,5	238	110	404	298,5	495	22	380	600	660
110	P0360	315S	912	616	515	2 x M63 x 1,5	238	110	404	298,5	495	22	380	600	660
132	P0140 - 180	315M	1077	616	515	2 x M63 x 1,5	238	110	404	298,5	495	22	380	600	660
132	P0270	315M	1077	616	515	2 x M63 x 1,5	238	110	404	298,5	495	22	380	600	660
132	P0360	315M	1077	616	515	2 x M63 x 1,5	238	110	404	298,5	495	22	380	600	660
160	P0180	315L	1077	616	515	2 x M63 x 1,5	238	110	404	298,5	495	22	380	600	660
160	P0270	315L	1077	616	515	2 x M63 x 1,5	238	110	404	298,5	495	22	380	600	660
160	P0360	315L	1077	616	515	2 x M63 x 1,5	238	110	404	298,5	495	22	380	600	660
200 - 250	P0270	315L	Maße auf Anfrage												
200 - 250	P0360	315L	Maße auf Anfrage												
315	P0360	315L	Maße auf Anfrage												

Weitere Maße nächste Seite

Axialkolbenpumpe mit Asynchron-Normmotor

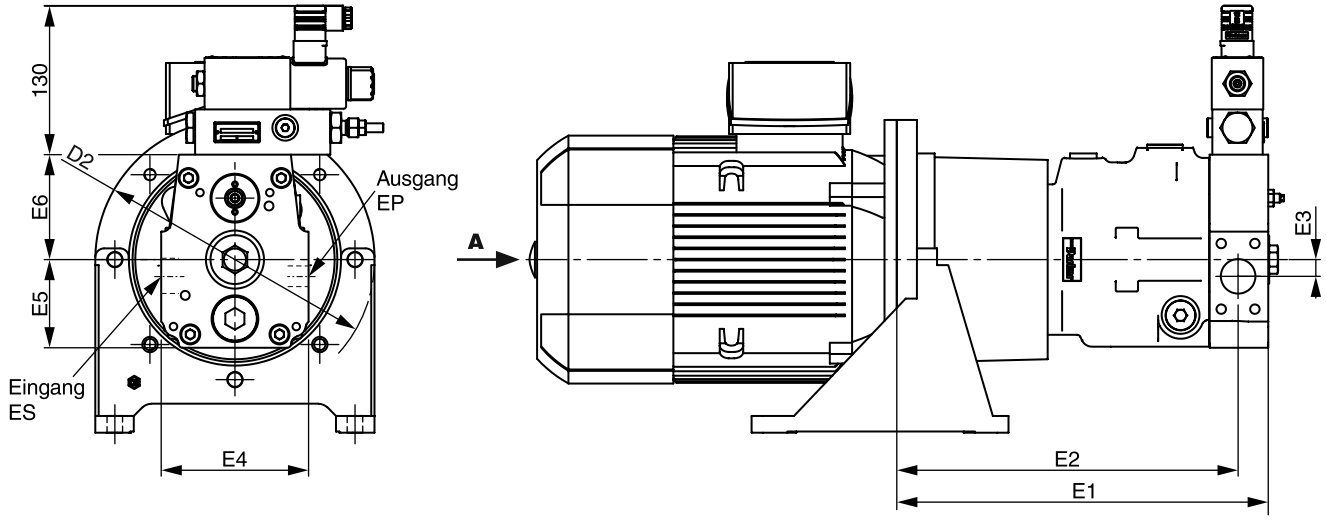

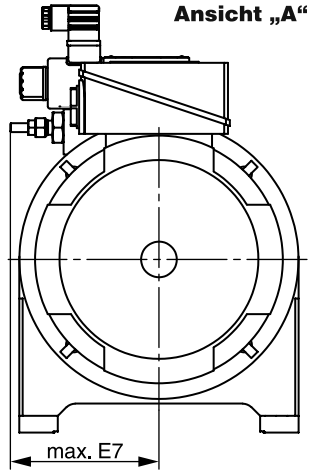

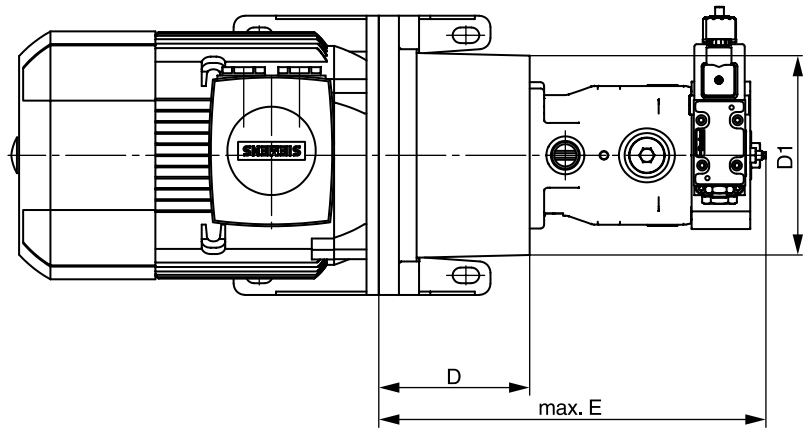

Motor Code	Pumpen-codierung	D [mm]	D1 [mm]	D2 [mm]	E [mm]	E1 [mm]	E2 [mm]	E3 [mm]	E4 [mm]	E5 [mm]	E6 [mm]	E7 [mm]	EP (PN 400 bar)	ES
0P7	P0016	110	145	200	322	307,5	280,5	15	132	79	94	130	DN19; 4xM10x18 tief	DN32; PN 250 bar; 4xM10x18 tief
1P1 - 1P5	P0016 - 28	124	145	200	336	321,5	294,5	15	132	79	94	130	DN19; 4xM10x18 tief	DN32; PN 250 bar; 4xM10x18 tief
2P2 - 003	P0016 - 28	135	180	250	347	332,5	305,5	15	132	79	94	130	DN19; 4xM10x18 tief	DN32; PN 250 bar; 4xM10x18 tief
2P2 - 003	P0032 - 46	159	186	250	407	386	356	17	160	97	112,5	130	DN25; 4xM12x18 tief	DN38; PN 200 bar; 4xM12x18 tief
004	P0016 - 28	135	180	250	347	332,5	305,5	15	132	79	94	130	DN19; 4xM10x18 tief	DN32; PN 250 bar; 4xM10x18 tief
004	P0032 - 46	159	186	250	407	386	356	17	160	97	112,5	130	DN25; 4xM12x18 tief	DN38; PN 200 bar; 4xM12x18 tief
004	P0063 - 80	Maße auf Anfrage												
006 - 008	P0016 - 28	155	205	300	367	352,5	325,5	15	132	79	94	130	DN19; 4xM10x18 tief	DN32; PN 250 bar; 4xM10x18 tief
006 - 008	P0032 - 46	168	220	300	416	395	365	17	160	97	112,5	130	DN25; 4xM12x18 tief	DN38; PN 200 bar; 4xM12x18 tief
006 - 008	P0063 - 92	196	220	300	504	483	448	26	200	120	132	133	DN32; 4xM12x20 tief	DN51; PN 200 bar; 4xM12x20 tief
008	P0140	196	220	300	582	546	491 [1)]	0	200	145	158	133	DN32; 4xM12x20 tief	DN64; PN 160 bar; 4xM12x20 tief
011 - 015	P0016 - 28	188	225	350	400	385,5	358,5	15	132	79	94	130	DN19; 4xM10x18 tief	DN32; PN 250 bar; 4xM10x18 tief
011 - 015	P0032 - 46	204	225	350	452	431	401	17	160	97	112,5	130	DN25; 4xM12x18 tief	DN38; PN 200 bar; 4xM12x18 tief
011 - 015	P0063 - 92	228	248	350	536	515	480	26	200	120	132	133	DN32; 4xM12x20 tief	DN51; PN 200 bar; 4xM12x20 tief
011 - 015	P0140 - 180	228	248	350	614	578	523 [1)]	0	200	145	158	133	DN32; 4xM12x20 tief	DN64; PN 160 bar; 4xM12x20 tief
015	P0270	Maße auf Anfrage												
019 - 022	P0020 - 28	204	225	350	416	401,5	374,5	15	132	79	94	130	DN19; 4xM10x18 tief	DN32; PN 250 bar; 4xM10x18 tief
019 - 022	P0032 - 46	204	225	350	452	431	401	17	160	97	112,5	130	DN25; 4xM12x18 tief	DN38; PN 200 bar; 4xM12x18 tief
019 - 022	P0063 - 92	228	248	350	536	515	480	26	200	120	132	133	DN32; 4xM12x20 tief	DN51; PN 200 bar; 4xM12x20 tief
019 - 022	P0140 - 180	228	248	350	614	578	523 [1)]	0	200	145	158	133	DN32; 4xM12x20 tief	DN64; PN 160 bar; 4xM12x20 tief
019 - 022	P0270 - 360	Maße auf Anfrage												
030	P0028	204	230	400	416	401,5	374,5	15	132	79	94	130	DN19; 4xM10x18 tief	DN32; PN 250 bar; 4xM10x18 tief
030	P0032 - 46	204	230	400	452	431	401	17	160	97	112,5	130	DN25; 4xM12x18 tief	DN38; PN 200 bar; 4xM12x18 tief
030	P0063 - 92	228	279	400	536	515	480	26	200	120	132	133	DN32; 4xM12x20 tief	DN51; PN 200 bar; 4xM12x20 tief
030	P0140 - 180	228	279	400	614	578	523 [1)]	0	200	145	158	133	DN32; 4xM12x20 tief	DN64; PN 160 bar; 4xM12x20 tief
030	P0270 - 360	256	290	400	766	728,5	659	0	265	176	184	133	DN38; 4xM16x30 tief	DN89; PN 35 bar; 4xM16x30 tief
037	P0040 - 46	234	260	450	482	461	431	17	160	97	112,5	130	DN25; 4xM12x18 tief	DN38; PN 200 bar; 4xM12x18 tief
037	P0063 - 92	262	315	450	570	549	514	26	200	120	132	133	DN32; 4xM12x20 tief	DN51; PN 200 bar; 4xM12x20 tief
037	P0140 - 180	262	315	450	648	612	557 [1)]	0	200	145	158	133	DN32; 4xM12x20 tief	DN64; PN 160 bar; 4xM12x20 tief
037	P0270 - 360	285	325	450	795	757,5	688	0	265	176	184	133	DN38; 4xM16x30 tief	DN89; PN 35 bar; 4xM16x30 tief
045	P0046	234	260	450	482	461	431	17	160	97	112,5	130	DN25; 4xM12x18 tief	DN38; PN 200 bar; 4xM12x18 tief
045	P0063 - 92	262	315	450	570	549	514	26	200	120	132	133	DN32; 4xM12x20 tief	DN51; PN 200 bar; 4xM12x20 tief
045	P0140 - 180	262	315	450	648	612	557 [1)]	0	200	145	158	133	DN32; 4xM12x20 tief	DN64; PN 160 bar; 4xM12x20 tief
045	P0270 - 360	285	325	450	795	757,5	688	0	265	176	184	133	DN38; 4xM16x30 tief	DN89; PN 35 bar; 4xM16x30 tief
055	P0063 - 92	265	360	550	573	552	517	26	200	120	132	133	DN32; 4xM12x20 tief	DN51; PN 200 bar; 4xM12x20 tief
055	P0140 - 180	265	360	550	651	615	560 [1)]	0	200	145	158	133	DN32; 4xM12x20 tief	DN64; PN 160 bar; 4xM12x20 tief
055	P0270	295	360	550	805	767,5	698	0	265	176	184	133	DN38; 4xM16x30 tief	DN89; PN 35 bar; 4xM16x30 tief
055	P0360	315	400	550	825	792	723	0	250	176	184	133	DN38; 4xM16x30 tief	DN102; PN 35 bar; 4xM16x30 tief
075	P0080 - 92	265	360	550	573	552	517	26	200	120	132	133	DN32; 4xM12x20 tief	DN51; PN 200 bar; 4xM12x20 tief
075	P0140 - 180	265	360	550	651	615	560 [1)]	0	200	145	158	133	DN32; 4xM12x20 tief	DN64; PN 160 bar; 4xM12x20 tief
075	P0270	295	360	550	805	767,5	698	0	265	176	184	133	DN38; 4xM16x30 tief	DN89; PN 35 bar; 4xM16x30 tief
075	P0360	315	400	550	825	792	723	0	250	176	184	133	DN38; 4xM16x30 tief	DN102; PN 35 bar; 4xM16x30 tief
090	P0092	265	360	550	573	552	517	26	200	120	132	133	DN32; 4xM12x20 tief	DN51; PN 200 bar; 4xM12x20 tief
090	P0140 - 180	265	360	550	651	615	560 [1)]	0	200	145	158	133	DN32; 4xM12x20 tief	DN64; PN 160 bar; 4xM12x20 tief
090	P0270	295	360	550	805	767,5	698	0	265	176	184	133	DN38; 4xM16x30 tief	DN89; PN 35 bar; 4xM16x30 tief
090	P0360	315	400	550	825	792	723	0	250	176	184	133	DN38; 4xM16x30 tief	DN102; PN 35 bar; 4xM16x30 tief
110	P0140 - 180	310	410	660	696	660	605 [1)]	0	200	145	158	133	DN32; 4xM12x20 tief	DN64; PN 160 bar; 4xM12x20 tief
110	P0270	330	400	660	840	802,5	733	0	265	176	184	133	DN38; 4xM16x30 tief	DN89; PN 35 bar; 4xM16x30 tief
110	P0360	330	400	660	840	807	738	0	250	176	184	133	DN38; 4xM16x30 tief	DN102; PN 35 bar; 4xM16x30 tief
132	P0140 - 180	310	410	660	696	660	605 [1)]	0	200	145	158	133	DN32; 4xM12x20 tief	DN64; PN 160 bar; 4xM12x20 tief
132	P0270	310	410	660	696	660	605	0	200	145	158	133	DN32; 4xM12x20 tief	DN64; PN 160 bar; 4xM12x20 tief
132	P0360	330	400	660	840	802,5	733	0	265	176	184	133	DN38; 4xM16x30 tief	DN89; PN 35 bar; 4xM16x30 tief
160	P0180	330	400	660	840	807	738 [1)]	0	250	176	184	133	DN38; 4xM16x30 tief	DN102; PN 35 bar; 4xM16x30 tief
160	P0270	330	400	660	716	680	625	0	200	145	158	133	DN32; 4xM12x20 tief	DN64; PN 160 bar; 4xM12x20 tief
160	P0360	330	400	660	840	802,5	733	0	265	176	184	133	DN38; 4xM16x30 tief	DN89; PN 35 bar; 4xM16x30 tief
200 - 250	P0270	Maße auf Anfrage												
200 - 250	P0360	Maße auf Anfrage												
315	P0360	Maße auf Anfrage												

EP: Druckanschluss, Flansch nach ISO 6162
ES: Sauganschluss, Flansch nach ISO 6162
[1)] Maß für Sauganschluss +10 mm

HY11-3352DE innen.indd RH 17.01.2013

Doppel-Flügelzellenpumpe mit Asynchron-Normmotor

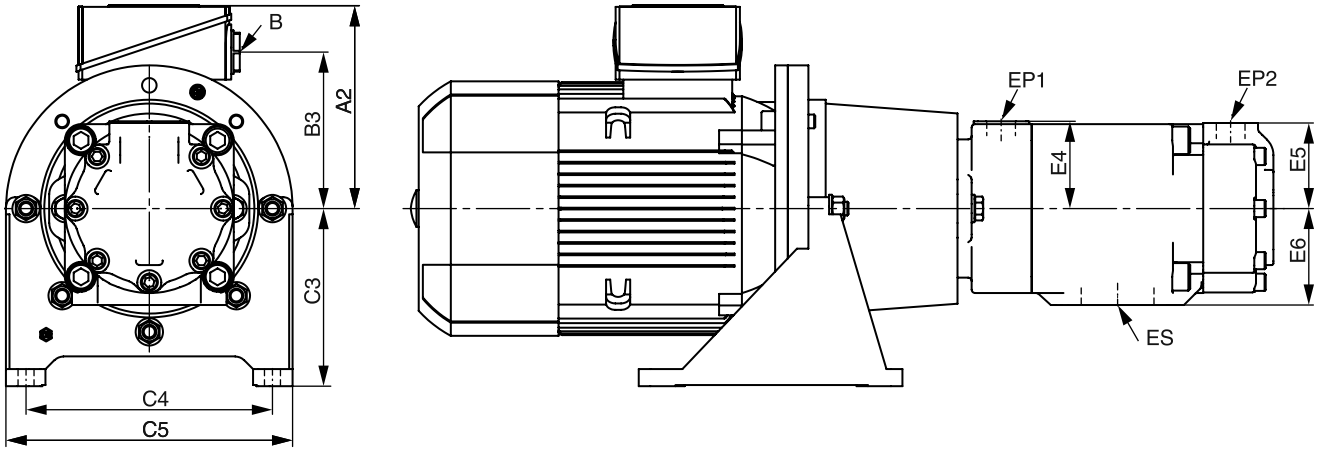

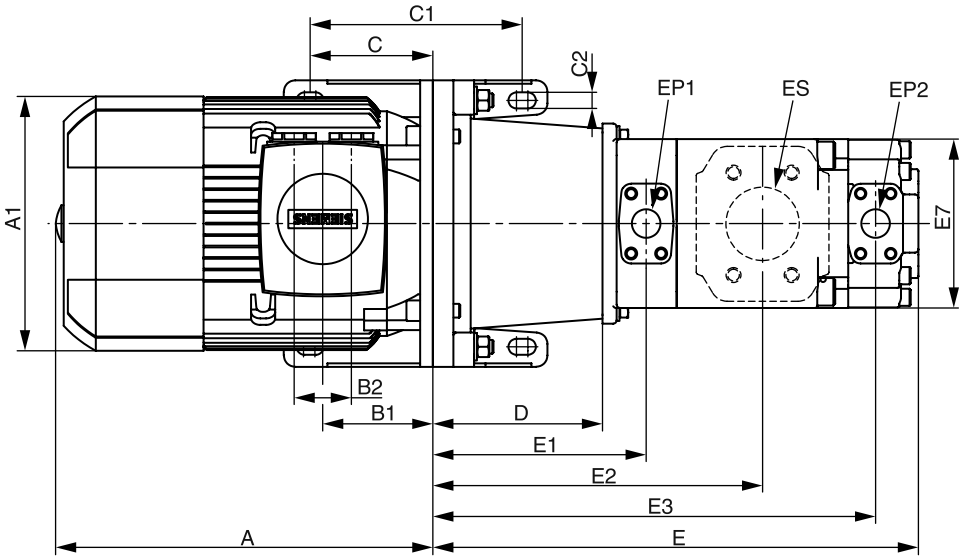

Abmessungen

Drive Controlled Pump

Motor Code	Motorbau-größe	Pumpen Code	A [mm]	A1 [mm]	A2 [mm]	B [mm]	B1 [mm]	B2 [mm]	B3 [mm]	C [mm]	C1 [mm]	C2 [mm]	C3 [mm]	C4 [mm]	C5 [mm]	D [mm]	D1 [mm]	D2 [mm]
2P2 - 003	100L	J****	328,5	198	193	2 x M32 x 1,5	100,5	48	147	107,5	185	14	155	215	250	148	166	250
004	112M	J****	322	222	195	2 x M32 x 1,5	100,5	48	150	107,5	185	14	155	215	250	148	166	250
004	112M	K****	322	222	195	2 x M32 x 1,5	100,5	48	150	auf Anfrage								
006 - 008	132S/132M	J****	376,5	262	214,5	2 x M32 x 1,5	115,5	48	169	130,5	225	14	185	265	300	168	220	300
006 - 008	132S/132M	K****	376,5	262	214,5	2 x M32 x 1,5	115,5	48	169	130,5	225	14	185	265	300	196	220	300
006 - 008	132S/132M	L****	376,5	262	214,5	2 x M32 x 1,5	115,5	48	169	auf Anfrage								
011 - 015	160M/160L	J****	484	314	261	2 x M40 x 1,5	145	60	213	149	265	18	235	300	350	204	225	350
011 - 015	160M/160L	K****	484	314	261	2 x M40 x 1,5	145	60	213	149	265	18	235	300	350	228	248	350
011 - 015	160M/160L	L****	484	314	261	2 x M40 x 1,5	145	60	213	auf Anfrage								
019 - 022	180M/180L	J****	558	356	286	2 x M40 x 1,5	155	60	234	149	265	18	235	300	350	204	225	350
019 - 022	180M/180L	K****	558	356	286	2 x M40 x 1,5	155	60	234	149	265	18	235	300	350	228	248	350
019 - 022	180M/180L	L****	558	356	286	2 x M40 x 1,5	155	60	234	auf Anfrage								
030	200L	J****	611	396	315	2 x M50 x 1,5	164	85	259	174	300	18	260	350	400	204	230	400
030	200L	K****	611	396	315	2 x M50 x 1,5	164	85	259	174	300	18	260	350	400	228	279	400
030	200L	L****	611	396	315	2 x M50 x 1,5	164	85	259	auf Anfrage								
037	225S	J****	648	449	338	2 x M50 x 1,5	164	85	282	auf Anfrage								
037	225S	K****	648	449	338	2 x M50 x 1,5	164	85	282	199	335	18	295	400	450	262	315	450
037	225S	L****	648	449	338	2 x M50 x 1,5	164	85	282	199	335	18	295	400	450	234	260	450
045	225M	J****	708	449	338	2 x M50 x 1,5	164	85	282	auf Anfrage								
045	225M	K****	708	449	338	2 x M50 x 1,5	164	85	282	199	335	18	295	400	450	262	315	450
045	225M	L****	708	449	338	2 x M50 x 1,5	164	85	282	199	335	18	295	400	450	234	260	450
055	250M	J****	747	497	410	2 x M63 x 1,5	192	110	322	auf Anfrage								
055	250M	K****	747	497	410	2 x M63 x 1,5	192	110	322	249	415	18	350	500	550	265	450	550
055	250M	L****	747	497	410	2 x M63 x 1,5	192	110	322	auf Anfrage								
075	280S	J****	820	551	433	2 x M63 x 1,5	210	110	345	auf Anfrage								
075 - 090	280S/280M	K****	820	551	433	2 x M63 x 1,5	210	110	345	249	415	18	350	500	550	265	450	550
075 - 090	280S/280M	L****	820	551	433	2 x M63 x 1,5	210	110	345	249	415	18	350	500	550	265	360	550
110	315S	K****	912	616	515	2 x M63 x 1,5	238	110	404	249	415	18	350	500	550	265	450	550
110	315S	L****	912	616	515	2 x M63 x 1,5	238	110	404	298,5	495	22	380	600	660	310	410	660
132 - 160	315M/315L	L****	1077	616	515	2 x M63 x 1,5	238	110	404	298,5	495	22	380	600	660	310	410	660

Motor Code	E [mm]	E1 [mm]	E2 [mm]	E3 [mm]	E4 [mm]	E5 [mm]	E6 [mm]	E7 [mm]	EP1	EP2	ES
2P2 - 003	410,4	186,1	287,7	386,3	76,2	74,7	84,1	140	1“ ; 4x M10 x 19 tief	1“ ; 4x M10 x 19 tief	2 ½“ ; 4x M12x 22.4 tief
004	410,4	186,1	287,7	386,3	76,2	74,7	84,1	140	1“ ; 4x M10 x 19 tief	1“ ; 4x M10 x 19 tief	2 ½“ ; 4x M12x 22.4 tief
004	auf Anfrage								1 ¼“ ; 4x M12 x 22.3 tief	1“ ; 4x M10 x 19 tief	3“ ; 4x M16 x 28.4 tief
006 - 008	430,4	206,1	307,7	406,3	76,2	74,7	84,1	140	1“ ; 4x M10 x 19 tief	1“ ; 4x M10 x 19 tief	2 ½“ ; 4x M12x 22.4 tief
006 - 008	482	234,1	348,4	457,9	82,6	74,7	88,9		1 ¼“ ; 4x M12 x 22.3 tief	1“ ; 4x M10 x 19 tief	3“ ; 4x M16 x 28.4 tief
006 - 008	auf Anfrage								1 ¼“ ; 4x M12 x 22.3 tief	1 ¼“ ; 4x M12 x 24 tief	4“ ; 4x M16 x 30 tief
011 - 015	466,4	242,1	343,7	442,3	76,2	74,7	84,1	140	1“ ; 4x M10 x 19 tief	1“ ; 4x M10 x 19 tief	2 ½“ ; 4x M12x 22.4 tief
011 - 015	514	266,1	380,4	489,9	82,6	74,7	88,9		1 ¼“ ; 4x M12 x 22.3 tief	1“ ; 4x M10 x 19 tief	3“ ; 4x M16 x 28.4 tief
011 - 015	auf Anfrage								1 ¼“ ; 4x M12 x 22.3 tief	1 ¼“ ; 4x M12 x 24 tief	4“ ; 4x M16 x 30 tief
019 - 022	466,4	242,1	343,7	442,3	76,2	74,7	84,1	140	1“ ; 4x M10 x 19 tief	1“ ; 4x M10 x 19 tief	2 ½“ ; 4x M12x 22.4 tief
019 - 022	514	266,1	380,4	489,9	82,6	74,7	88,9		1 ¼“ ; 4x M12 x 22.3 tief	1“ ; 4x M10 x 19 tief	3“ ; 4x M16 x 28.4 tief
019 - 022	auf Anfrage								1 ¼“ ; 4x M12 x 22.3 tief	1 ¼“ ; 4x M12 x 24 tief	4“ ; 4x M16 x 30 tief
030	466,4	242,1	343,7	442,3	76,2	74,7	84,1	140	1“ ; 4x M10 x 19 tief	1“ ; 4x M10 x 19 tief	2 ½“ ; 4x M12x 22.4 tief
030	514	266,1	380,4	489,9	82,6	74,7	88,9		1 ¼“ ; 4x M12 x 22.3 tief	1“ ; 4x M10 x 19 tief	3“ ; 4x M16 x 28.4 tief
030	auf Anfrage								1 ¼“ ; 4x M12 x 22.3 tief	1 ¼“ ; 4x M12 x 24 tief	4“ ; 4x M16 x 30 tief
037	auf Anfrage								1“ ; 4x M10 x 19 tief	1“ ; 4x M10 x 19 tief	2 ½“ ; 4x M12x 22.4 tief
037	548	300,1	414,4	523,9	82,6	74,7	88,9		1 ¼“ ; 4x M12 x 22.3 tief	1“ ; 4x M10 x 19 tief	3“ ; 4x M16 x 28.4 tief
037	581,7	272,3	420,6	554,8	101,6	101,6	114,9	182	1 ¼“ ; 4x M12 x 22.3 tief	1 ¼“ ; 4x M12 x 24 tief	4“ ; 4x M16 x 30 tief
045	auf Anfrage								1“ ; 4x M10 x 19 tief	1“ ; 4x M10 x 19 tief	2 ½“ ; 4x M12x 22.4 tief
045	548	300,1	414,4	523,9	82,6	74,7	88,9		1 ¼“ ; 4x M12 x 22.3 tief	1“ ; 4x M10 x 19 tief	3“ ; 4x M16 x 28.4 tief
045	581,7	272,3	420,6	554,8	101,6	101,6	114,9	182	1 ¼“ ; 4x M12 x 22.3 tief	1 ¼“ ; 4x M12 x 24 tief	4“ ; 4x M16 x 30 tief
055	auf Anfrage								1“ ; 4x M10 x 19 tief	1“ ; 4x M10 x 19 tief	2 ½“ ; 4x M12x 22.4 tief
055	551	303,1	417,4	526,9	82,6	74,7	88,9		1 ¼“ ; 4x M12 x 22.3 tief	1“ ; 4x M10 x 19 tief	3“ ; 4x M16 x 28.4 tief
055	auf Anfrage								1 ¼“ ; 4x M12 x 22.3 tief	1 ¼“ ; 4x M12 x 24 tief	4“ ; 4x M16 x 30 tief
075	auf Anfrage								1“ ; 4x M10 x 19 tief	1“ ; 4x M10 x 19 tief	2 ½“ ; 4x M12x 22.4 tief
075 - 090	551	303,1	417,4	526,9	82,6	74,7	88,9		1 ¼“ ; 4x M12 x 22.3 tief	1“ ; 4x M10 x 19 tief	3“ ; 4x M16 x 28.4 tief
075 - 090	612,7	303,3	451,6	585,8	101,6	101,6	114,9	182	1 ¼“ ; 4x M12 x 22.3 tief	1 ¼“ ; 4x M12 x 24 tief	4“ ; 4x M16 x 30 tief
110	551	303,1	417,4	526,9	82,6	74,7	88,9		1 ¼“ ; 4x M12 x 22.3 tief	1“ ; 4x M10 x 19 tief	3“ ; 4x M16 x 28.4 tief
110	657,7	348,3	496,6	630,8	101,6	101,6	114,9	182	1 ¼“ ; 4x M12 x 22.3 tief	1 ¼“ ; 4x M12 x 24 tief	4“ ; 4x M16 x 30 tief
132 - 160	657,7	348,3	496,6	630,8	101,6	101,6	114,9	182	1 ¼“ ; 4x M12 x 22.3 tief	1 ¼“ ; 4x M12 x 24 tief	4“ ; 4x M16 x 30 tief

EP* : Druckanschlüsse, SAE 4-Loch-Flansch - J518 - ISO/DIS6162-1
ES : Sauganschluss, SAE 4-Loch-Flansch - J518 - ISO/DIS6162-1

HY11-3352DE innen.indd RH 17.01.2013

Tandempumpe Flügelzelle/Axialkolben mit Asynchron-Normmotor

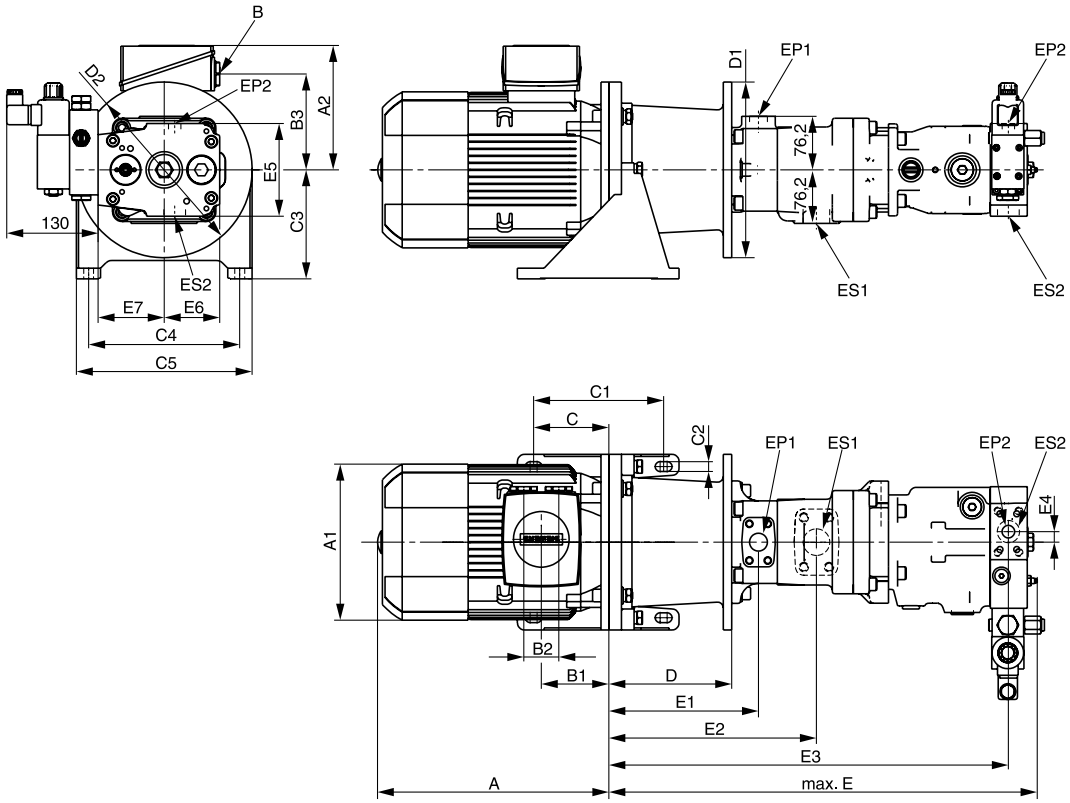

Flügelzellenpumpe mit Square-Frame Asynchronmotor

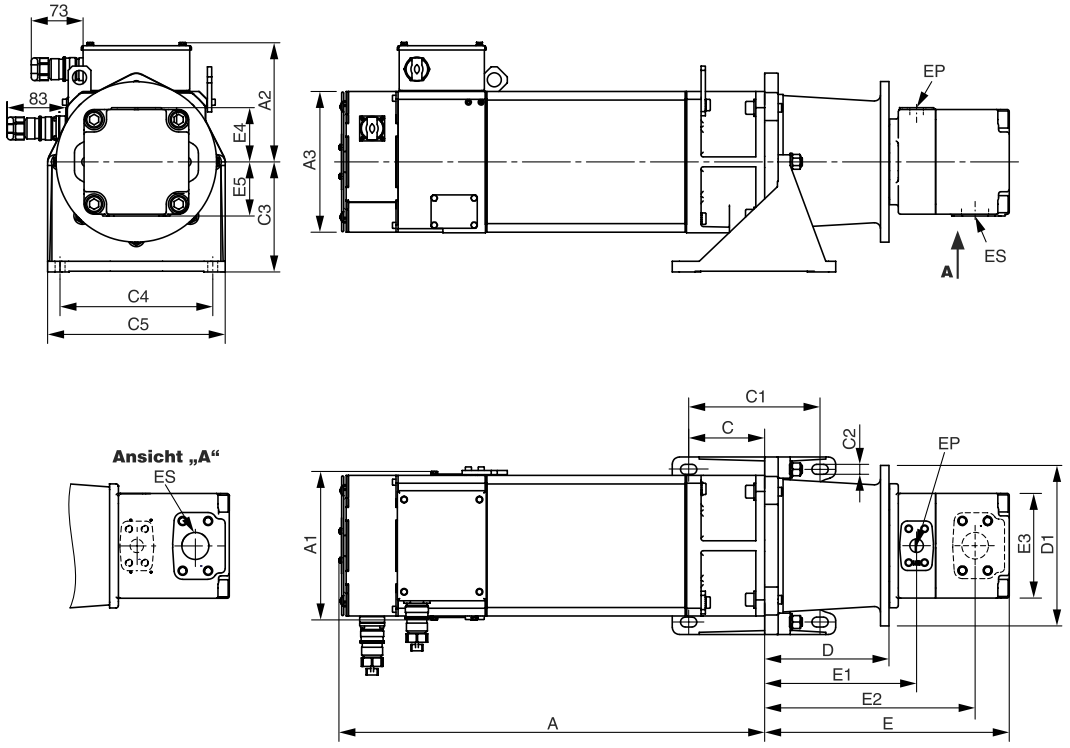

alle Abmessungen auf Anfrage

Axialkolbenpumpe mit Square-Frame Asynchronmotor

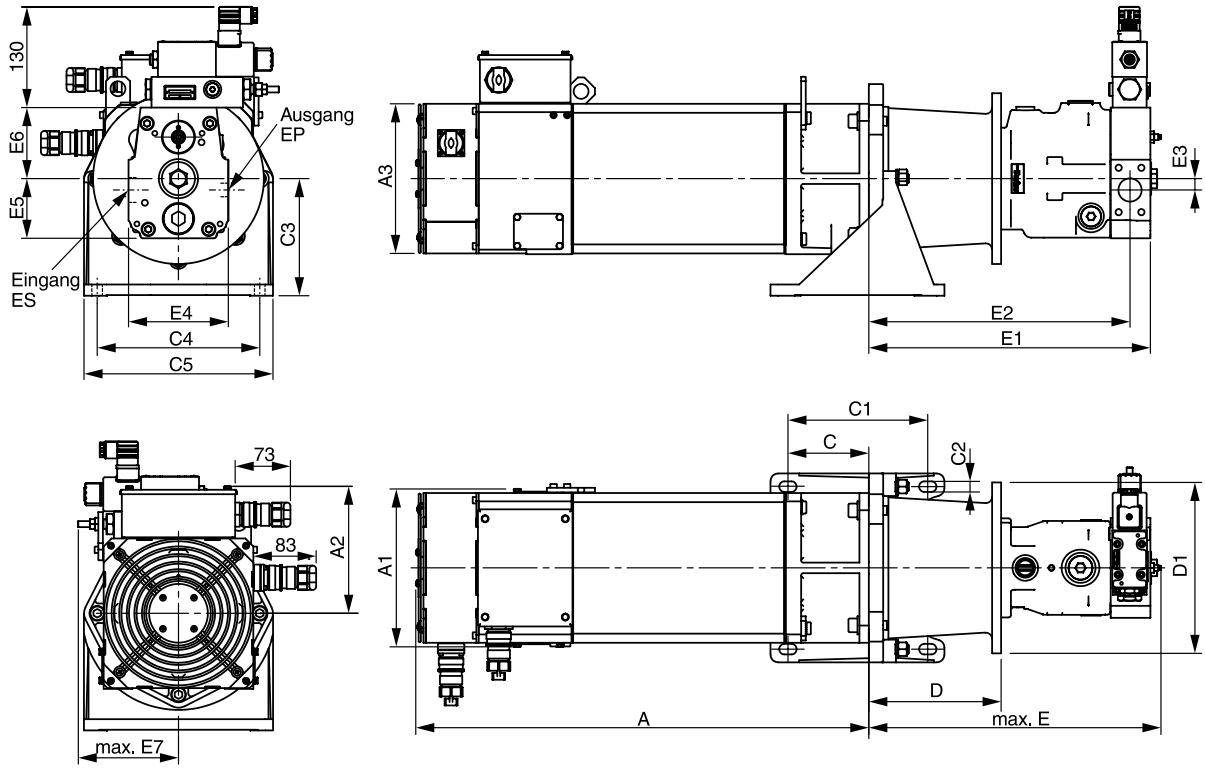

Doppel-Flügelzellenpumpe mit Square-Frame Asynchronmotor

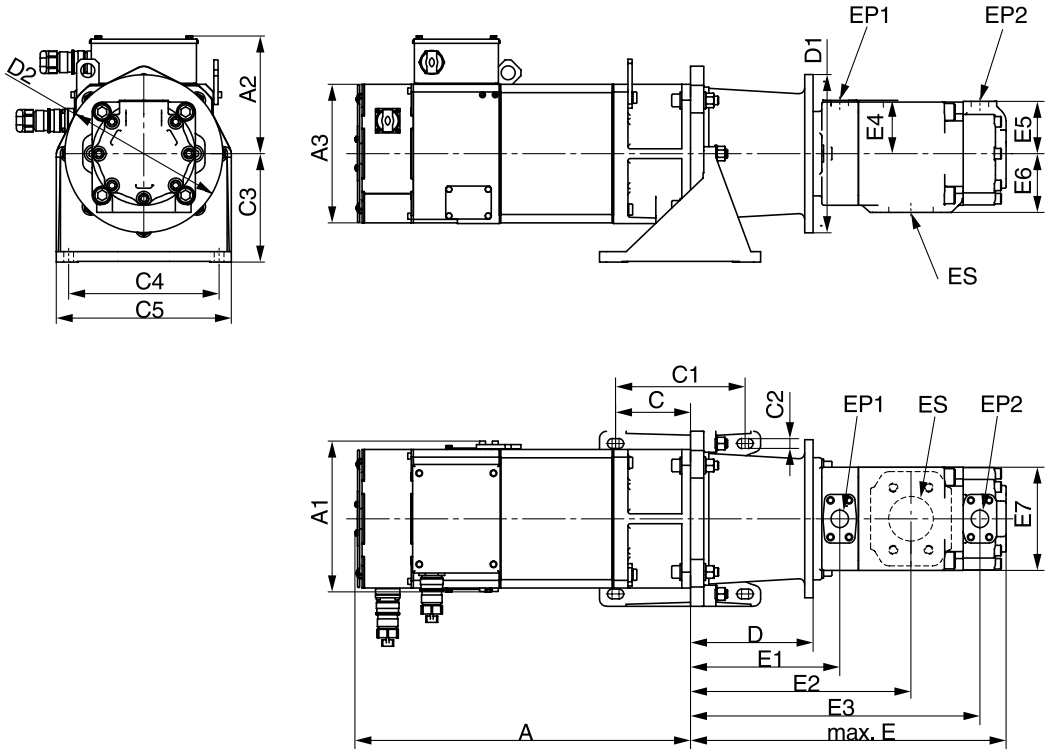

alle Abmessungen auf Anfrage

HY11-3352DE innen.indd RH 17.01.2013

Tandempumpe Flügelzelle/Axialkolben mit Square-Frame Asynchronmotor

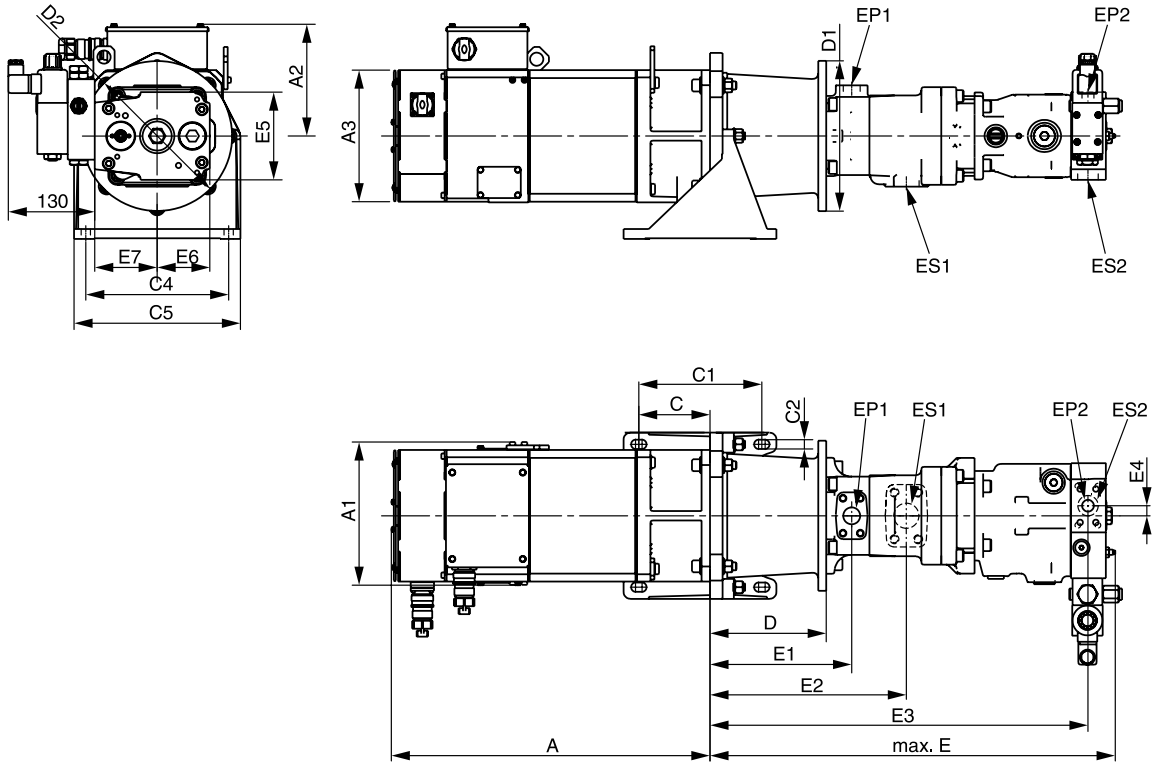

Flügelzellenpumpe mit Synchron-Servomotor

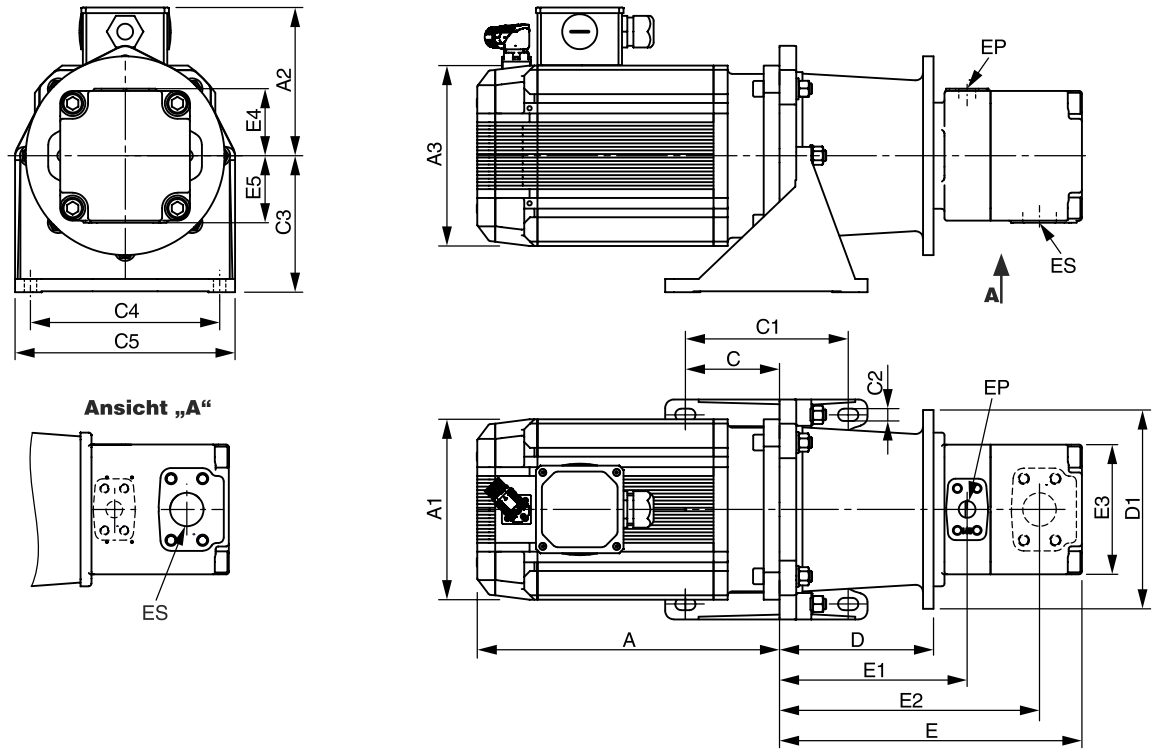

alle Abmessungen auf Anfrage

Axialkolben mit Synchron-Servomotor

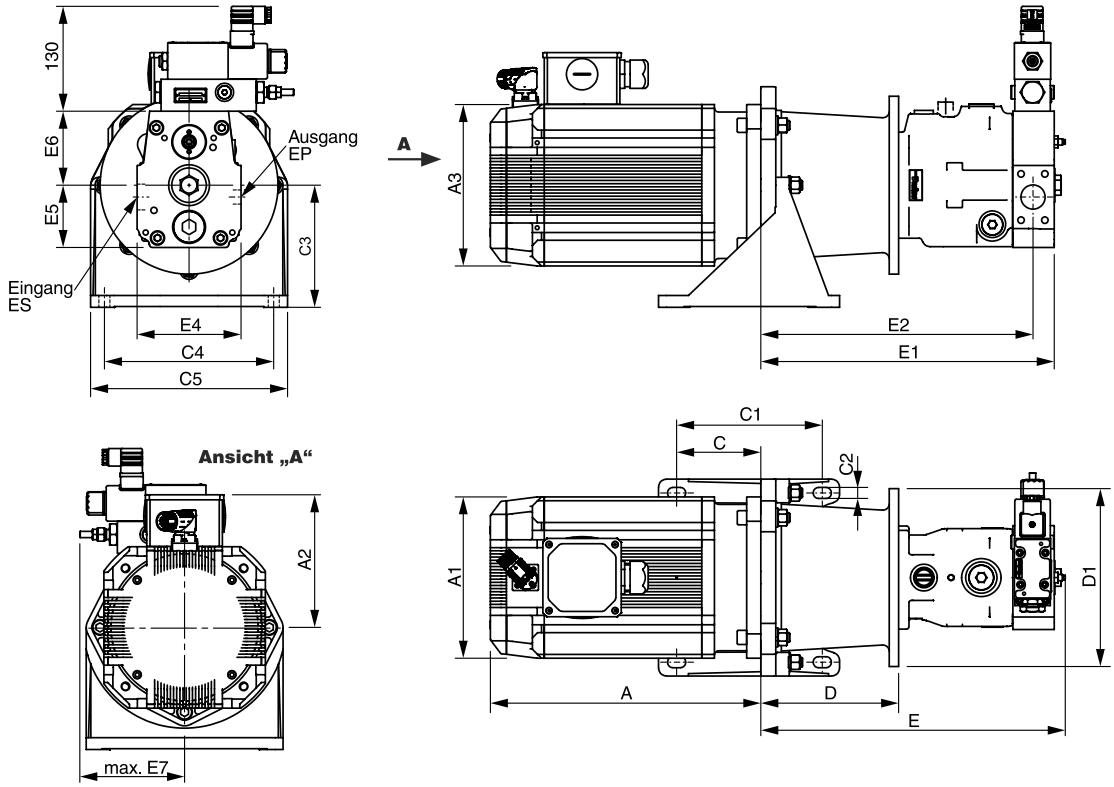

Doppel-Flügelzellenpumpe mit Synchron-Servomotor

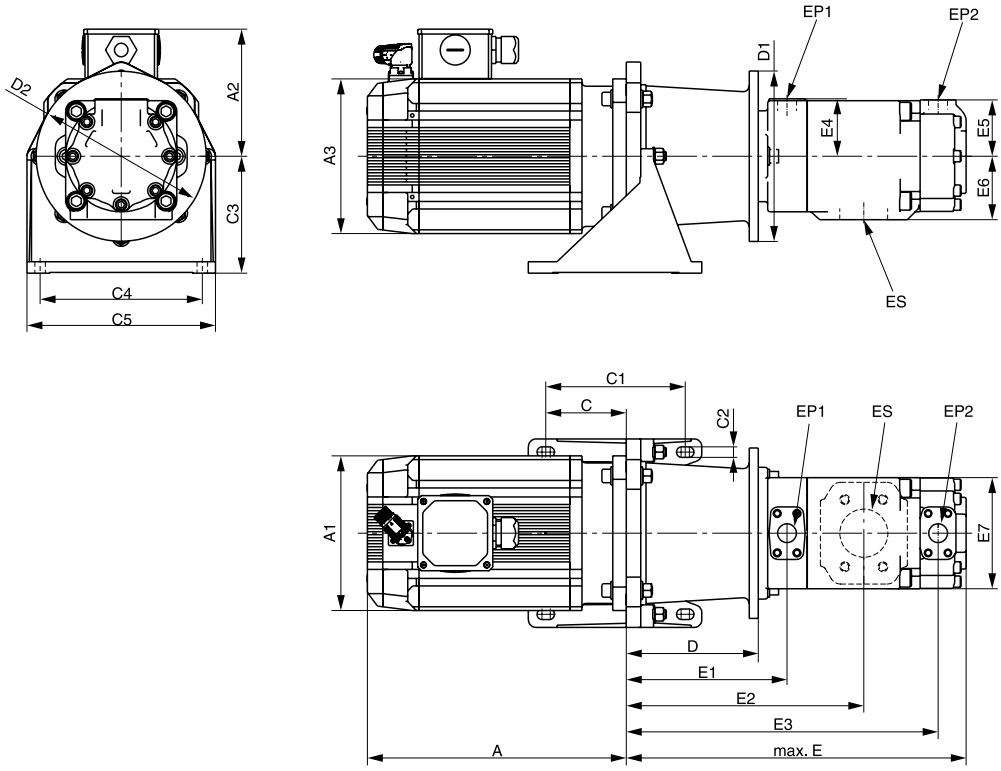

alle Abmessungen auf Anfrage

Tandempumpe Flügelzelle/Axialkolben mit Synchron-Servomotor

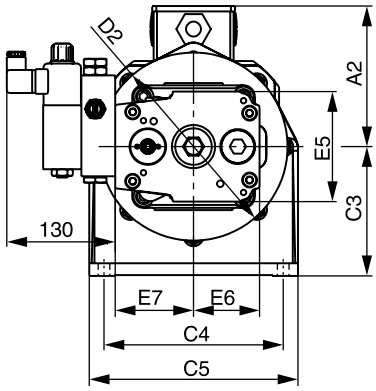

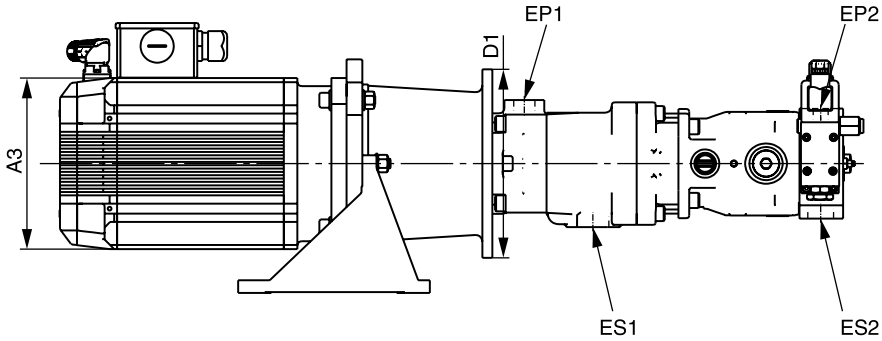

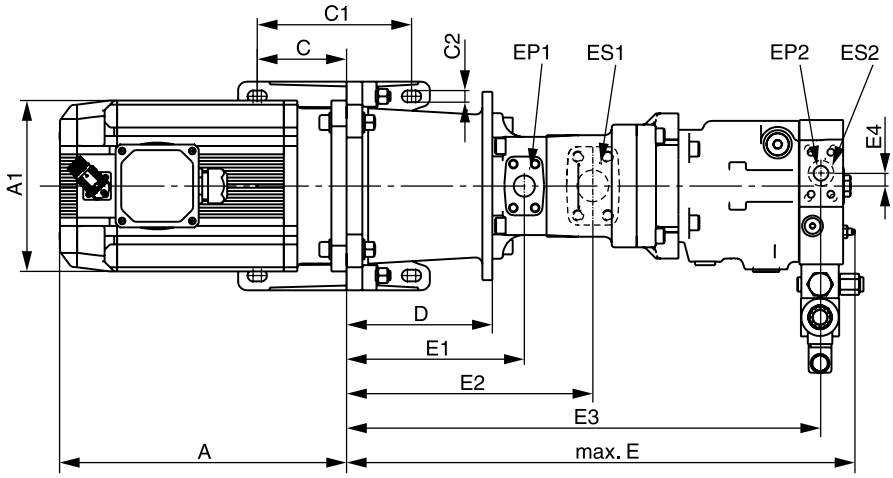

alle Abmessungen auf Anfrage

Flügelzellenpumpen

Drive Controlled Pump

Parker Flügelzellenpumpen sind besonders für drehzahlvariable Anwendungen geeignet. Sie ermöglichen sehr schnelle Druckwechsel mit sehr hoher Förderstrom- Wiederholgenauigkeit bei geringer Geräuschentwicklung. Ihre minimale Drehzahl steigt von Null proportional zum Druck an bis 300 1/min bei Maximaldruck. Hohe Betriebsdrücke von bis zu 320 bar und kleine Einbaumaße reduzieren die Installationskosten. Reduzierte Drücke erhöhen die Lebensdauer.

Die Flügelzellenpumpe bildet mit dem Flansch und dem E-Motor eine kompakte Einheit. Die Konstruktion mit zwei gegenüberliegenden Druckräumen vermeidet auf die Antriebswelle wirkende Querkräfte. Die Pumpeneinsätze ermöglichen den Drop-in-Einbau und sind besonders umbau- und servicefreundlich. Die große Vielfalt an Ausführungen (Verdrängung, Welle, Anschlüsse) bietet beste Voraussetzungen für individuell auf die Kundenanforderungen abgestimmte Lösungen.

Merkmale

- Hoher volumetrischer Wirkungsgrad
- Geräuscharmes Design
- Hoher mechanischer Wirkungsgrad (i.d. Regel über 94 %)
- Breiter Drehzahlbereich (300-3000 1/min)
- Geringe Druckpulsation (±2 bar) reduziert Leitungsgeräusche
- Unempfindlich gegen Partikelverschmutzung aufgrund der doppelten Flügeldichtkanten

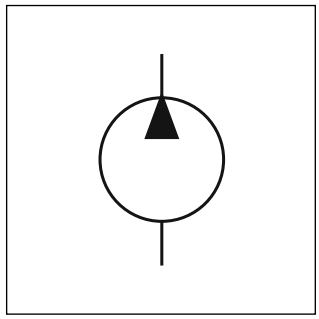

Kurzzeitiger Maximaldruck

Die Einheit T7 kann kurzzeitig bei höheren Drücken betrieben werden als dem für Dauerbetrieb empfohlenen Betriebsdruck, wenn der Durchschnittsdruck per Zeiteinheit kleiner oder gleich dem Dauerbetriebsdruck ist. Die Berechnungsformel für den kurzzeitigen Maximaldruck gilt nur unter Berücksichtigung der anderen Parameter – Drehzahl, Betriebsmedium, Viskosität und Verschmutzungsgrad. Für eine Gesamtzyklusdauer von über 15 Minuten setzen Sie sich bitte mit Ihrer Parker-Vertretung in Verbindung.

Beispiel : B0010

Arbeitszyklus	4 min. bei 320 bar
	1 min. bei 35 bar
	5 min. bei 160 bar

$$\frac{(4 \times 320) + (1 \times 35) + (5 \times 160)}{10} = 211{,}5 \text{ bar}$$

211,5 bar ist niedriger als der für den Dauerbetrieb von B0010 erlaubte Betriebsdruck von 290 bar mit einem HLP46-Betriebsmedium.

Technische Daten

Pumpen Code	Fördervolumen [cm³/U]	min. Drehzahl [1/min]	max. Drehzahl [1/min]	Förderstrom (1500 1/min, p 140 bar) [l/min]	max. Betriebsdruck, dauernd [bar]	max. Betriebsdruck, kurzzeitig [bar]
A0006	5,8	300	3600	7,0	275	300
A0011	9,8	300	3600	14,8	275	300
A0013	12,8	300	3600	17,5	275	300
A0017	17,2	300	3600	24,1	275	300
B0008	24,9	300	3600	35,7	290	320 [1)]
B0010	31,8	300	3600	46,0	290	320 [1)]
B0012	41,0	300	3000	59,8	275	320 [1)]
B0015	50,0	300	2700	73,3	240	280
D0020	66,0	300	3000	92,4	250	300
D0024	81,1	300	3000	115,0	250	300
D0031	99,2	300	3000	142,2	250	300
D0035	113,4	300	3000	163,5	250	280
D0038	120,6	300	3000	174,3	250	280
D0042	137,5	300	2700	199,6	230	260

Interne Leckagen sind abhängig von Förderdruck, Drehzahl und Pumpeneinsatz. Werte gelten für Standard-Mineralöl.
Weitere Angaben finden Sie im Katalog HY29-0110

[1)] Bitte wenden Sie sich an Ihre Parker-Vertretung für Anwendungen über 300 bar.

HY11-3352DE innen.indd RH 17.01.2013

Axialkolbenpumpen

Drive Controlled Pump

Die Parker Axialkolbenpumpen zeichnen sich insbesondere durch ihr niedriges Geräuschniveau aus, das auf pulsationsarmem Lauf und einem steifigkeitsoptimierten Gehäuse basiert. Die beim Betrieb einer Verdrängerpumpe üblichen Einbrüche des Förderstroms während der Kompressionsphase werden durch den Einsatz eines Vorkompressionsvolumens vermindert. Hierbei wird der Niederdruck-Kolben bereits vor Eintritt in die Druckniere auf Betriebsdruck gebracht. Sobald der Kolben im Druckbereich ist, verbindet er System und Vorkompressionsvolumen und füllt das zur Kompression des nächsten Kolbens notwendige Öl wieder nach.

Neben der deutlichen Geräuschminderung bieten Axialkolbenpumpen weitere Vorzüge wie zum Beispiel einen hohen Wirkungsgrad, da die Niederhaltung der Kolben ohne Feder mit festem Laufspiel arbeitet. Sie sind zudem montage- und wartungsfreundlich.

Die Axialkolbenpumpen verfügen über einen Durchtrieb für Einfach- und Mehrfachpumpen.

Merkmale

- Geräuscharm
- Kurze Regelzeit
- Servicefreundlich
- Hohe Maximaldrehzahl
- Kompaktes Design
- 100 % Drehmomentdurchtrieb

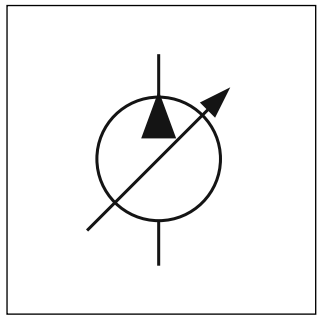

Druckgeregelte Pumpen mit Proportional-Pilotventil

Das Proportional-Pilotventil vom Typ PVACRE..35 ist auf der Oberseite des Reglers aufgebaut.

Diese Variante erlaubt eine variable Einstellung des Regeldrucks durch ein elektrisches Eingangssignal zwischen 20 und 350 bar.

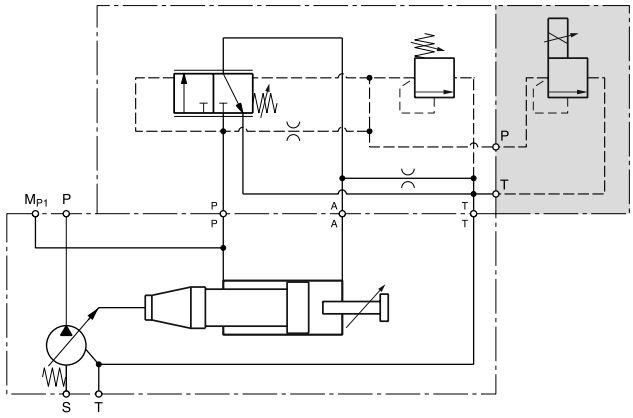

Technische Daten

Pumpen Code	Fördervolumen max. [cm³/U]	Förderstrom (1500 1/min) [l/min]	Nominaldruck [bar]	Maximaldruck p_{max} 20 % vom Arbeitszyklus [bar]	Eingangsdruck absolut min. [bar]	Drehzahl min. [1/min]	Höchstdrehzahl bei Einlassdruck 1 bar absolut [1/min]
PV016	16	24	350	420	0,8	400	3000
PV020	20	30					3000
PV023	23	34,5					3000
PV028	28	42					3000
PV032	32	48					2800
PV040	40	60					2800
PV046	46	69					2800
PV063	63	94,5					2800
PV080	80	120					2500
PV092	92	138					2300
PV140	140	210					2400
PV180	180	270					2200
PV270	270	405					1800
PV360	360	540					1750

Weitere Angaben finden Sie im Katalog HY30-3245

Asynchron-Normmotoren

Drive Controlled Pump

Die Asynchron-Normmotoren zeichnen sich durch Einsatzvielfalt, Robustheit und einen hohen Wirkungsgrad aus. Sie erfüllen den Standard IE2 (High Efficiency), ermöglichen so eine hohe Energieersparnis und schonen die Umwelt. Die Konstruktion bietet maximale Flexibilität und minimalen Aufwand beim Einbau. Das vergleichsweise geringe Gewicht wirkt sich zudem positiv auf die Statik des Aggregats aus.

Grundsätzlich können alle Motoren bei Netzspannungen bis 460 V +10 % am Umrichter betrieben werden. In einem Leistungsbereich von 0,55 bis 315 kW sind die Motoren für alle weltweiten Märkte konzipiert. Um eine optimale Auslegung zu erreichen, wird im Läufer ein Mix aus hochleitfähigen Materialien eingesetzt. Das Ergebnis sind minimierte Läuferverluste und ein ausgezeichnetes Anlauf- und Schaltverhalten.

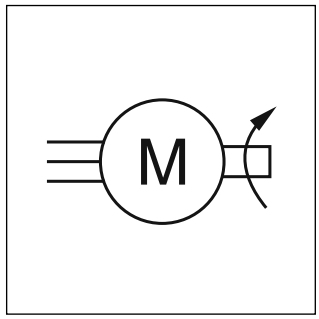

Merkmale

- Lange Lebensdauer durch Einfachheit und Robustheit der Komponenten
- Reduzierung der Betriebskosten durch hohe Wirkungsgrade bei IE2
- Höhere Motorlebensdauer dank niedrigerer Wicklungstemperatur im Falle der Bemessungsbelastung und Versorgung
- Hohe Überlastreserven im Dauerbetrieb
- Geringes Gewicht
- Universell und weltweit einsetzbar

IE2 Wirkungsgrad 4-polig 50 Hz

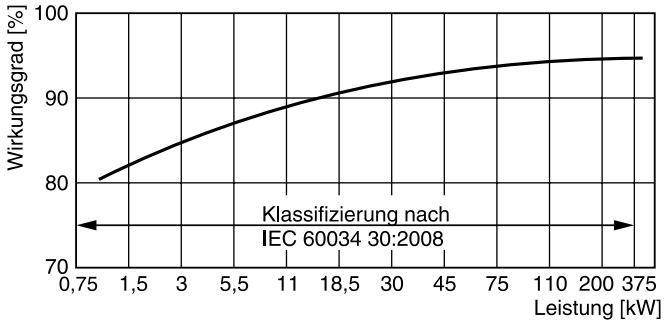

Technische Daten (Nennspannung 400 VAC / 50 Hz)

Code N	Bemessungs-leistung [kW]	Bemessungs-drehzahl [1/min]	Leistungs-faktor	Bemessungs-strom [A]	Bemessungs-drehmoment [Nm]	Masse [kg]	Max. Drehzahl [1/min]	Max. Drehmoment [Nm]
0P5	0,55	1440	0,74	1,37	3,7	10	4200	11
0P7	0,75	1440	0,76	1,79	5	11	4200	16
1P1	1,1	1425	0,78	2,5	7,4	13	4200	21
1P5	1,5	1435	0,79	3,3	10	16	4200	34
2P2	2,2	1455	0,81	4,65	14	32	4200	46
003	3	1455	0,82	6,2	20	37	4200	62
004	4	1460	0,81	8,2	26	46	4200	83
006	5,5	1465	0,8	11,3	36	61	4200	104
008	7,5	1465	0,83	14,7	49	75	4200	142
011	11	1470	0,85	21	71	96	4200	198
015	15	1475	0,85	28	97	104	4200	291
019	18,5	1465	0,84	35	121	160	4200	411
022	22	1465	0,84	41,5	143	170	4200	500
030	30	1475	0,85	55	195	225	4200	604
037	37	1470	0,87	66	240	285	4500	720
045	45	1475	0,87	80	291	315	4500	902
055	55	1480	0,85	100	355	390	3700	1065
075	75	1485	0,87	132	482	560	3000	1397
090	90	1486	0,87	159	578	640	2600	1791
110	110	1490	0,86	195	705	750	2600	2115
132	132	1488	0,87	230	847	870	2600	2456
160	160	1488	0,87	280	1027	950	2600	3081
200	200	1490	0,87	350	1282	1120	2600	3974
250	250	1488	0,87	435	1605	1270	2600	5136
315	315	1488	0,86	560	2022	1480	2600	6470

Square-Frame Asynchronmotoren

Drive Controlled Pump

Die Square-Frame Asynchronmotoren der MA-Baureihe bieten in Relation zu ihrer kompakten Form eine hohe Leistung. Sie wurden insbesondere für die dynamische Regelung mit High Performance Fluss-Vektorreglern wie dem AC690+ entwickelt. Deshalb eignen sie sich hervorragend für Anwendungen mit variablen Drehzahlen.

Die charakteristische elektromagnetische und mechanische Konstruktion der MA-Motoren ermöglicht den Einsatz im Dauerbetrieb bei maximalen Drehzahlen von bis zu 8.000 1/min. Das effiziente Stator-Kühlungssystem nutzt einen zusätzlichen Elektrolüfter. Dies ermöglicht bei reduzierten Abmessungen auch einen dauerhaften Betrieb mit hohem Drehmoment bei niedrigen Drehzahlen.

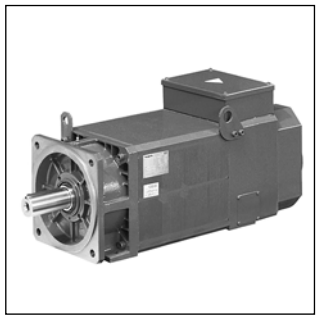

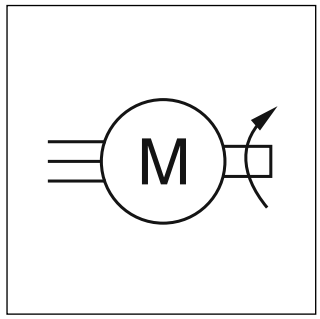

Merkmale

- Kompakte Bauform
- Hohe Leistungsfähigkeit
- Hohe Überlastfähigkeit
- Temperatursensor im Stator integriert
- Schutzklasse IP54
- Isolationsklasse F (CEI EN60034-1)
- Axialer Fremdlüfter
- Niedriges Massenträgheitsmoment

Technische Daten

Code	Bemessungs-leistung [kW]	Bemessungs-drehzahl [1/min]	Leistungs-faktor	Bemessungs-strom [A]	Bemessungs-drehmoment [Nm]	Max. Drehzahl [1/min]	Max. Drehmoment [Nm]	Fremdlüfter 400 V [kW]
0P6	0,63	1500	0,67	2,2	4	7000	8	0,045
1P5	1,5	1500	0,8	3,4	10	7000	20	0,045
2P2	2,2	1500	0,78	5	15	7000	30	0,045
003	3	1500	0,84	6,3	20	7000	40	0,045
004	4	1500	0,76	8	25	7000	50	0,045
006	6	1500	0,78	13,7	38,2	8000	76	0,045
008	8,2	1500	0,78	18,4	52,2	8000	104	0,045
010	10	1500	0,76	23	63,7	8000	127	0,045
016	16	1500	0,83	34	102	7000	204	0,11
021	21	1500	0,84	42	134	7000	268	0,11
024	24	1500	0,83	48	153	7000	306	0,11
030	30	1500	0,83	58	191	7000	382	0,11
040	40	1500	0,85	72	255	6000	510	0,166
045	45	1500	0,86	84	287	6000	574	0,166
049	49	1500	0,85	93	312	5000	624	0,166
056	56	1500	0,84	110	357	4500	714	2,2
064	64	1500	0,83	123	407	4500	814	2,2
080	80	1500	0,84	149	509	4500	1018	2,2
088	88	1500	0,84	162	560	4000	1120	2,2
093	93	1500	0,84	178	592	3500	1184	3
130	130	1500	0,86	235	828	3500	1656	3
184	184	1500	0,86	333	1172	3500	2344	3
270	270	1500	0,9	461	1719	3000	3438	4
342	342	1500	0,85	617	2121	2800	4242	4

Weitere Angaben finden Sie im Katalog HA501078

HY11-3352DE innen.indd RH 17.01.2013

Synchron-Servomotoren

Drive Controlled Pump

Die MH Serie hochdynamischer bürstenloser Servomotoren von Parker kombiniert innovative Technologie mit einer extrem hohen Leistung. Dank der hohen Qualität der Neodymium-Eisen-Boron-Magnete und der Kapselungsmethode, mit der diese Magnete an der Welle befestigt werden, kann die MH-Motorserie hohe Beschleunigungen erreichen und großen Belastungen standhalten, ohne eine Entmagnetisierung oder eine Ablösung der Magnete zu riskieren.

Großzügig dimensionierte mechanische Komponenten, niedrige Trägheitsmomente in einer extrastarken Mechanikumgebung und ein breites Angebot an unterschiedlichen Versionen erlauben den Einsatz der MH-Serie in all jenen Bereichen, in denen hohe Dynamik und absolute Zuverlässigkeit unabdingbare Voraussetzungen sind. Aufgrund verschiedener Wellen- und Flanschgrößen bei allen Modellen kann für die meisten Anwendungen der passende Motor gewählt werden.

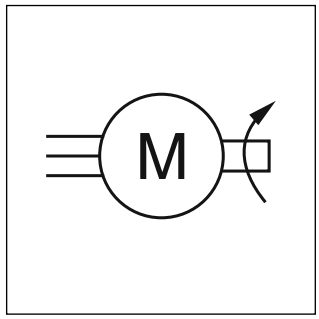

Merkmale

- Schutzklasse IP64
- Umgebungstemperatur -10/+40 °C
- Drehmoment 2,1 bis 215 Nm
- Hohe Leistungsdichte
- Lebensdauergeschmierte Lager
- Konvektionskühlung, Lüfter optional

Technische Daten (Nennspannung 400 VAC / 50 Hz, Umgebungstemperatur -10 ... 40 °C)

Code	Bemessungs-leistung [kW]	Bemessungs-drehzahl [1/min]	Bemessungsstrom [A]	Bemessungs-drehmoment [Nm]	Max. Drehzahl [1/min]	Max. Drehmoment [Nm]
0P7	0,66	3000	1,3	2,1	3300	11
1P1	1,13	3000	2,2	3,6	3300	19,5
1P4	1,35	3000	3	4,3	3300	28
1P7	1,67	3000	3,2	5,3	3300	26,1
2	2,17	3000	4,2	6,9	3300	31,7
2P5	2,48	3000	4,6	7,9	3300	49
4	3,99	3000	7,1	12,7	3300	86
4P1	4,12	3000	7,3	13,1	3300	117
4P2	4,21	3000	7,7	13,4	3300	69
6P6	6,63	3000	11,9	21,1	3300	143
8	8,07	3000	17,1	25,7	3300	123
13	13,1	3000	25,6	41,7	3300	222
16	16,43	3000	32,1	52,3	3300	310
19	19,35	3000	37,8	61,6	3300	398
27	27,33	3000	55,4	87	3300	235
45	45,24	3000	91,7	144	3300	451
58	58,12	3000	117,8	185	3300	657
68	67,54	3000	136,9	215	3300	857

Weitere Angaben finden Sie im Katalog 192-061012

Die AC690+ Baureihe deckt als Komponente der Drive Controlled Pump das gesamte Spektrum von Drehzahlregelungs-Anwendungen für Asynchronmotoren ab.

Kern des AC690+ ist eine auf modernster 32-Bit-Mikroprozessortechnik basierende Motorregelung, die eine hohe Dynamik bietet und um zahlreiche Kommunikations- und Regelungsoptionen erweitert werden kann. Der AC690+ ist verfügbar als dreiphasige 380 - 500 V Ausführung für Antriebe von 0,75 bis 1.000 kVA.

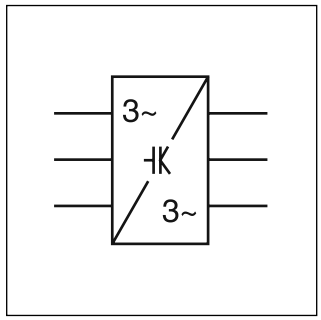

Merkmale

- Sensorlose Vektorregelung
- p/Q-Regler
- Hydraulikfunktionen integriert
- Inbetriebnahme Software
- CANopen
- DeviceNet
- PROFIBUS DP

Technische Daten

Überlast		
Antrieb mit hoher Überlast	[%]	150 für 60 sec; 180 für 0,5 sec
Antrieb mit geringer Überlast	[%]	110 für 60 sec; 130 für 0,5 sec
Ausgangsfrequenzen		
Baugröße B/C/D/E	[Hz]	0-max. 1000
Baugröße F	[Hz]	0-max. 500
Baugröße G/H/J	[Hz]	0-120
Umgebungsbedingungen		
Temperatur	[°C	0-40
Relative Luftfeuchtigkeit, max.	[%]	85 bei 40 °C
Leistungsreduzierung	[%]	2/°C bis max. 50 °C
Schutzart		IP 20
Ein-/Ausgänge		
Digitaleingänge		8 (0-5 V=AUS; 5-15 V undef; 15-24 V=EIN)
Digitalausgänge		3 (24 VDC)
Analogeingänge		4 (0-10 V; ±10 V; 0-20 mA; 4-20 mA)
Analogausgänge		3 (0-10 V; ±10 V; 0-20 mA; 4-20 mA)
Isolierter Thermistoreingang		1 (+10 V; -10 V; +24 V Referenzspannung)

Abmessungen

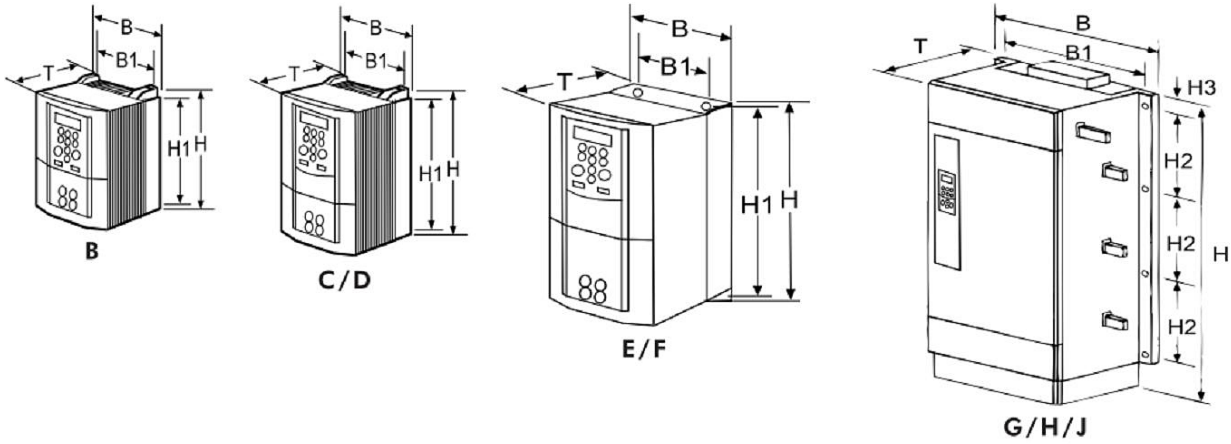

Code	Baugröße	Abmessungen mm]			Lochabstände [mm]				Gewicht [kg]
		B	H	T	B1	H1	H2	H3	
014	B	176,5	233	181	129,5	223	—	—	4,3
016 - 031	C	201	348	208	150	335	—	—	9,3
038 - 059	D	252	453	245	150	440	—	—	17,4
073 - 087	E	257	668	312	150	630	—	—	32,5
105 - 180	F	257	720	355	150	700	—	—	41,0
216 - 361	G	456	1042	465	420	900	300	16	108
375 - 520	H	572	1177	465	536	900	300	16	138
590	J	677	1288	465	641	900	300	16	176

Verdrahtungsschema

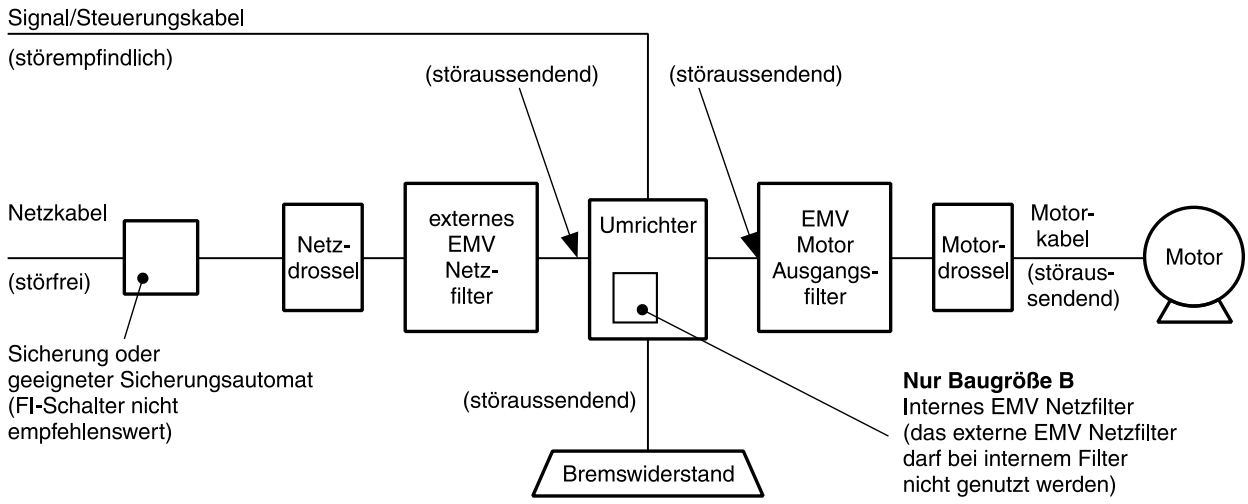

Anschlussübersicht

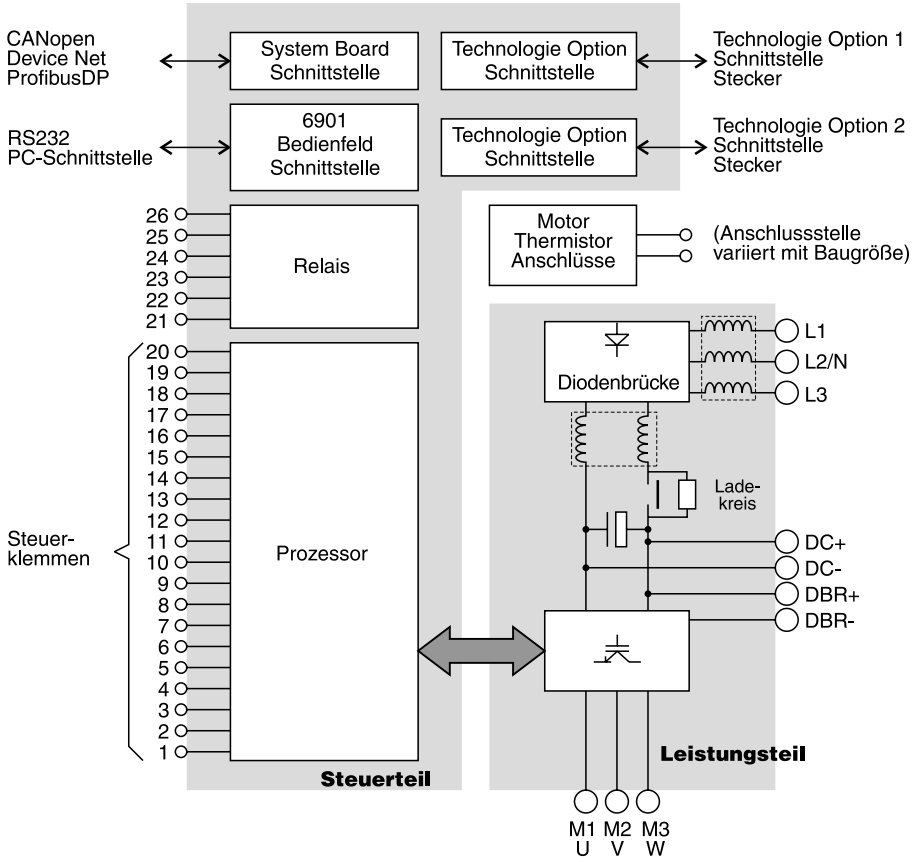

Belegung Steuerklemmen

Klemme	Beschreibung	Bedeutung	Bemerkung
1 2 3 4 5	0 V AEIN 1 AEIN 2 AEIN 3 AEIN 4	Drucksensor 0 V Drucksensoreingang (0...20 mA, 4...20 mA, 0...10 V)	Speicherladebetrieb Speicherladebetrieb
6	AAUS 1	Druckbegrenzungsventil Pumpe (0...20 mA, 4...20 mA, 0...10 V) Druckbegrenzungsventil Pumpe (0...20 mA, 4...20 mA, 0...10 V)	p/Q digitale Eingänge p/Q digitale Eingänge + Zeitprofil
7	AAUS 2	Druckbegrenzungsventil System (0...10 V) Druckbegrenzungsventil System (0...10 V)	p/Q digitale Eingänge p/Q digitale Eingänge + Zeitprofil
8 9 10 11 12 13	AAUS 3 + 10 V REF - 10 V REF 0 V DEIN 1 DEIN 2	kein Stop Antrieb Freigabe	
14	DEIN 3	Einschaltdruck Volumenstrom/Druck Auswahl Start Zyklus pQt	Speicherladebetrieb p/Q digitale Eingänge p/Q digitale Eingänge + Zeitprofil
15	DEIN 4	Abschaltdruck Volumenstrom/Druck Auswahl	Speicherladebetrieb p/Q digitale Eingänge
16 17 18	DEIN 5 DEIN 6 DEIN 7	Volumenstrom/Druck Auswahl Fehler quittieren	p/Q digitale Eingänge
19 20	DEIN 8 + 24 V	Externer Fehler oder Brücke zu 24 V	
21 22	DAUS1_A DAUS1_B	Antrieb läuft	
23 24	DAUS2_A DAUS2_B	Fehler	
25 26	DAUS3_A DAUS3_B		

Inbetriebnahme-Software

Zur Inbetriebnahme des AC690+ bietet Parker ein einfach zu benutzendes Softwaretool für Programmierung, Monitoring und Diagnose der AC-Antriebe von Parker mit Hilfe einer grafischen Benutzeroberfläche.

Dies ermöglicht dem Anwender das leichte Erstellen, Parametrieren und Konfigurieren von benutzerdefinierten Applikationen.

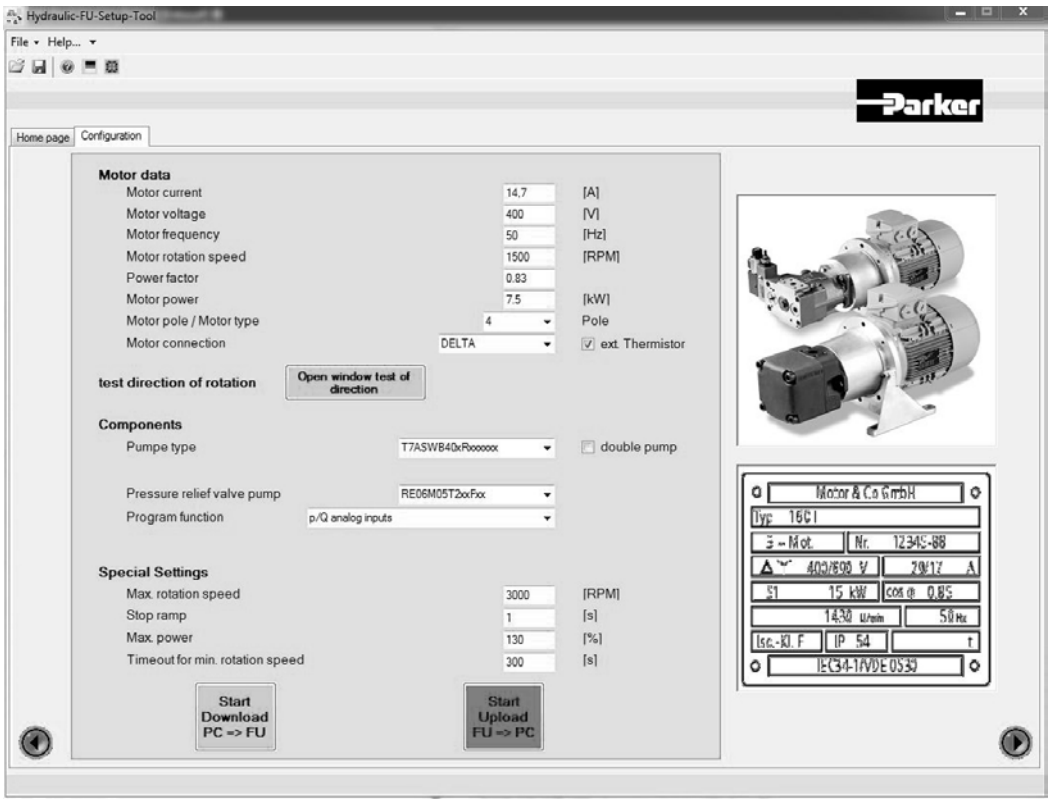

Mit der Software kann der Umrichter AC690+ sehr einfach konfiguriert und in Betrieb genommen werden.

- Eingabe der Motordaten, laut Motortypenschild
- Durchführung eines Drehrichtungstests bei geringer Drehzahl
- Komponenten aus vorhandenen Datenbanken auswählen
- Konfigurationseinstellungen werden im Umrichter gespeichert

Folgende Einstellungen zu Programmfunktionen sind möglich:

- 15 Volumenströme/Drücke/Rampenzeiten auswählbar über digitale Eingänge (Binär-Codierung)
- Zyklusablauf über einen Startbefehl
- Speicherladebetrieb
- Analoge Sollwertvorgabe für Volumenstrom und Druck
- Sollwertvorgabe für Volumenstrom und Druck über CANopen / DeviceNet / PROFIBUS DP

Es gibt folgende Diagnosefunktionen:

- Auslesen oder Setzen der digitalen Ein-/Ausgänge
- Der aktuelle Druck, Volumenstrom und die Leistung werden dauerhaft angezeigt
- Grafische Darstellung mit Zoom- und Speicherfunktion

Die Messung der Energieerparnis ist möglich:

- Grafische Darstellung des Maschinenzyklus mit einer konstanten/variablen Drehzahl
- Automatisches Errechnen der Energieersparnis im Zusammenhang mit dem Umrichter

Weitere Angaben finden Sie im Katalog 190-490323

Compax3 — Drive Controlled Pump

Compax3 ist der globale Servoantrieb von Parker. Er wurde mit dem Schwerpunkt der maximalen Offenheit und Flexibilität für unterschiedlichste Anwendungen entwickelt. Bei der Drive Controlled Pump wird er als Antrieb für Synchron-Servomotoren eingesetzt. Der Leistungsbereich reicht dabei von 1 bis 110 kVA.

Der Compax3 bietet eine moderne Regelungstechnik und unterstützt alle gängigen Feldbus-Schnittstellen. PROFIBUS, CANopen, DeviceNet gehören ebenso dazu wie moderne Ethernet-basierende Schnittstellen EtherCAT, PROFINET und Powerlink. Der offene Kommunikationsstandard OPC erleichtert die Einbindung ins Gesamtsystem. Durch die intuitiv bedienbare Software “Parker Integrated Engineering Tool“ lässt sich der Compax3 einfach und effizient nutzen.

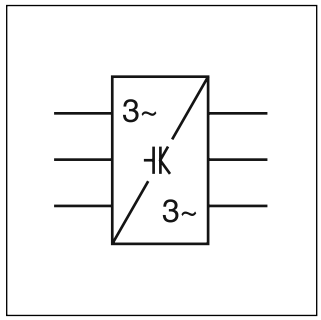

Merkmale

- Leistungsbereich von 1 bis 110 kVA
- 1 Encoder Ausgang / 1 Encoder Eingang
- 8 digitale Eingänge / 4 digitale Ausgänge
- 3 analoge Eingänge -10...10 V (14 Bit)
- 3 analoge Eingänge 0...20 mA (14 Bit)
- 2 analoge Ausgänge (8 Bit)
- Feldbuskommunikation mit offenen Standards
- Umfangreiche Sicherheitstechnik
- Software-Tool für Konfiguration, Inbetriebnahme, Optimierung, Programmierung und Wartung

Technische Daten

Code		002	004	008	015	030	050	090	125	155
Compax3		**S015V4**	**S038V4**	**S075V4**	**S150V4**	**S300V4** [1]	**H050V4**	**H090V4**	**H125V4**	**H155V4**
Motor										
Versorgungsspannung	[V]	3 * 400/480 VAC (80...528 VAC) / 50...60 Hz								
Ausgangsnennstrom (effektiv)	[A]	1,5	3,8	7,5	15	30	50	90	125	155
Spitzenstrom (< 5 s)	[A]	4,5	9	15	30	60	75	135	187,5	232,5
Leistung	[kVA]	1,25	3,1	6,2	11,5	25	35	70	91	109
Steuerung										
Steuerspannung	[V]	24 VDC ±10 %, Welligkeit <1 Vss								
Stromaufnahme	[A]	0,8 (+ digitale Ausgänge je 0,1; + Motorbremse bis zu 1,6)								

Abmessungen Compax3S

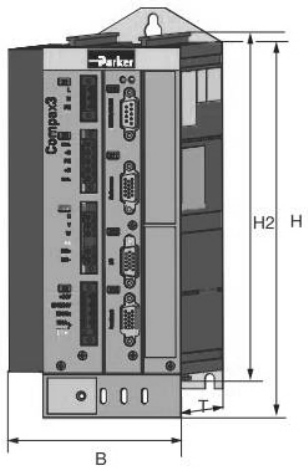

Compax3S	Abmessungen				Gewicht
	H	B	T	H2	[kg]
S015V4	273	84	172	259	3,1
S038V4	273	100	172	259	3,5
S075V4	273	115	172	259	4,3
S150V4	273	158	172	259	6,8
S300V4	380	175	172	391	10,9

Weitere Angaben finden Sie im Katalog 190-120013

Abmessungen Compax3H

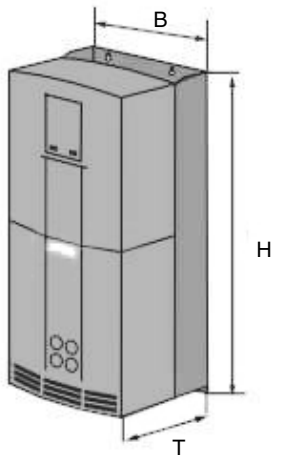

Compax3H	Abmessungen			Gewicht
	H	B	T	[kg]
H050V4	453	252	245	17,4
H090V4	669	257	312	32,5
H125V4	720	257	355	41,0
H155V4	720	257	355	41,0

[1] Betrieb mit Kondensatorbaugruppe Modul C4.

Antriebs- und Steuerungstechnologien von Parker

Wir von Parker setzen alles daran, die Produktivität und die Rentabilität unserer Kunden zu steigern, indem wir die für ihre Anforderungen besten Systemlösungen entwickeln. Gemeinsam mit unseren Kunden finden wir stets neue Wege der Wertschöpfung. Auf dem Gebiet der Antriebs- und Steuerungstechnologien hat Parker die Erfahrung, das Know-how und qualitativ hochwertige Komponenten, die weltweit verfügbar sind. Kein anderer Hersteller bietet eine so umfangreiche Produktpalette in der Antriebs- und Steuerungstechnologie wie Parker. Weitere Informationen erhalten Sie unter der kostenlosen Rufnummer 00800 27 27 5374

Luft- und Raumfahrt

Schlüsselmärkte

Aftermarket-Services
Frachtverkehr
Motoren
Geschäftsflugverkehr und allgemeine Luftfahrt
Helikopter
Raketenwerfer-Fahrzeuge
Militärflugzeuge
Raketen
Energieerzeugung
Regionale Transporte
Unbemannte Flugzeuge

Schlüsselprodukte

Flugsteuerungssysteme und Antriebskomponenten
Motorsysteme und -komponenten
Fluidleitungssysteme und -komponenten
Fluid-Durchflussmessungs- und Zerstäubungsgeräte
Kraftstoffsysteme und -komponenten
Inertisierung für Tanksysteme
Hydrauliksysteme und -komponenten
Wärmemanagement
Räder und Bremsen

Kälte-Klimatechnik

Schlüsselmärkte

Landwirtschaft
Klimatechnik
Baumaschinen
Lebensmittelindustrie
Industrielle Maschinen und Anlagen
Life Sciences
Öl und Gas
Präzisionskühlung
Prozesstechnik
Kältetechnik
Transportwesen

Schlüsselprodukte

Akkumulatoren
Aktuatoren
CO_2-Regler
Elektronische Steuerungen
Filtertrockner
Handabsperrventile
Wärmetauscher
Schläuche und Anschlüsse
Druckregelventile
Kühlmittelverteiler
Sicherheitsventile
Pumpen
Magnetventile
Thermostatische Expansionsventile

Elektromechanik

Schlüsselmärkte

Luft- und Raumfahrt
Industrielle Automation
Life Science und Medizintechnik
Werkzeugmaschinen
Verpackungsmaschinen
Papiermaschinen
Kunststoffmaschinen und Materialumformung
Metallgewinnung
Halbleiter und elektronische Industrie
Textilindustrie
Draht und Kabel

Schlüsselprodukte

AC/DC-Antriebe und -Systeme
Elektromechanische Aktuatoren,
Handhabungssysteme und Führungen
Elektrohydrostatische Antriebssysteme
Elektromechanische Antriebssysteme
Bediengeräte
Linearmotoren
Schrittmotoren, Servomotoren, Antriebe und Steuerungen
Profile

Filtration

Schlüsselmärkte

Luft- und Raumfahrt
Lebensmittelindustrie
Anlagen und Ausrüstung für die Industrie
Life Sciences
Schifffahrt
Mobile Ausrüstung
Öl und Gas
Stromerzeugung und erneuerbare Energien
Prozesstechnik
Transportwesen
Wasserreinigung

Schlüsselprodukte

Analytische Gaserzeuger
Druckluftfilter und Trockner
Motorsaugluft-, Kühlmittel-, Kraftstoff- und Ölfilterungssysteme
Systeme zur Überwachung des Flüssigkeitszustands
Hydraulik- und Schmiermittelfilter
Stickstoff-, Wasserstoff- und Null-Luft-Generatoren
Instrumentenfilter
Membran- und Faserfilter
Mikrofiltration
Sterilluftfiltration
Wasserentsalzung, Reinigungsfilter und -systeme

Fluidtechnik

Schlüsselmärkte

Hebezeuge
Landwirtschaft
Chemie und Petrochemie
Baumaschinen
Lebensmittelindustrie
Kraftstoff- und Gasleitung
Industrielle Anlagen
Life Sciences
Schifffahrt
Bergbau
Mobile Ausrüstung
Öl und Gas
Erneuerbare Energien
Transportwesen

Schlüsselprodukte

Rückschlagventile
Verbindungstechnik für Niederdruck
Fluid-Leitungssysteme
Versorgungsleitungen für Tiefseebohrungen
Diagnoseausrüstung
Schlauchverbinder
Schläuche für industrielle Anwendungen
Ankersysteme und Stromkabel
PTFE-Schläuche und -Rohre
Schnellverschlusskupplungen
Gummi- und Thermoplastschläuche
Rohrverschraubungen und Adapter
Rohr- und Kunststoffanschlüsse

Hydraulik

Schlüsselmärkte

Hebezeuge
Landwirtschaft
Alternative Energien
Baumaschinen
Forstwirtschaft
Industrielle Anlagen
Werkzeugmaschinen
Schifffahrt
Materialtransport
Bergbau
Öl und Gas
Energieerzeugung
Müllfahrzeuge
Erneuerbare Energien
LKW-Hydraulik
Rasenpflegegeräte

Schlüsselprodukte

Akkumulatoren
Einbauventile
Elektrohydraulische Antriebe
Bediengeräte
Hybridantriebe
Hydraulik-Zylinder
Hydraulik-Motore und -Pumpen
Hydrauliksysteme
Hydraulikventile & -steuerungen
Hydrostatische Steuerung
Integrierte Hydraulikkreisläufe
Nebenantriebe
Antriebsaggregate
Drehantriebe
Sensoren

Pneumatik

Schlüsselmärkte

Luft- und Raumfahrt
Förderanlagen und Materialtransport
Industrielle Automation
Life Science und Medizintechnik
Werkzeugmaschinen
Verpackungsmaschinen
Transportwesen & Automobilindustrie

Schlüsselprodukte

Druckluft-Aufbereitung
Messinganschlüsse und -ventile
Verteilerblöcke
Pneumatik-Zubehör
Pneumatik-Antriebe und -Greifer
Pneumatik-Ventile und -Steuerungen
Schnellverschluss-Kupplungen
Drehantriebe
Gummi, Thermoplastschläuche und Anschlüsse
Profile
Thermoplastrohre und -anschlüsse
Vakuumerzeuger, -sauger und -sensoren

Prozesssteuerung

Schlüsselmärkte

Alternative Kraftstoffe
Biopharmazeutika
Chemische Industrie und Raffinerien
Lebensmittelindustrie
Marine und Schiffsbau
Medizin und Zahntechnik
Mikro-Elektronik
Nuklearenergie
Offshore-Ölförderung
Öl und Gas
Pharmazeutika
Energieerzeugung
Zellstoff und Papier
Stahl
Wasser/Abwasser

Schlüsselprodukte

Analysegeräte
Produkte und Systeme zur Bearbeitung analytischer Proben
Anschlüsse und Ventile zur chemischen Injektion
Anschlüsse, Ventile und Pumpen für die Leitung von Fluorpolymeren
Anschlüsse, Ventile, Regler und digitale
Durchflussregler für die Leitung hochreiner Gase
Industrielle Mengendurchflussmesser/-regler
Permanente nicht verschweißte
Rohrverschraubungen
Industrielle Präzisionsregler und Durchflussregler
Doppelblock- und Ablassventile für die Prozesssteuerung
Anschlüsse, Ventile, Regler und Mehrwegeventile für die Prozesssteuerung

Dichtung & Abschirmung

Schlüsselmärkte

Luft- und Raumfahrt
Chemische Verarbeitung
Gebrauchsgüter
Fluidtechnik
Industrie allgemein
Informationstechnologie
Life Sciences
Mikro-Elektronik
Militär
Öl und Gas
Energieerzeugung
Erneuerbare Energien
Telekommunikation
Transportwesen

Schlüsselprodukte

Dynamische Dichtungen
Elastomer-O-Ringe
Entwicklung und Montage von elektromedizinischen Instrumenten
EMV-Abschirmung
Extrudierte und präzisionsgeschnittene/gefertigte Elastomerdichtungen
Hochtemperatur-Metalldichtungen
Homogene und eingefügte Elastomerformen
Fertigung und Montage von medizinischen Geräten
Metall- und Kunststoff- Verbundstoff- Dichtungen
Abgeschirmte optische Fenster
Silikonrohre und -profile
Wärmeleitmaterialien
Schwingungsdämpfer

ENGINEERING YOUR SUCCESS.

Parker weltweit

Europa, Naher Osten, Afrika

AE – Vereinigte Arabische Emirate, Dubai
Tel: +971 4 8127100
parker.me@parker.com

AT – Österreich, Wiener Neustadt
Tel: +43 (0)2622 23501-0
parker.austria@parker.com

AT – Osteuropa, Wiener Neustadt
Tel: +43 (0)2622 23501 900
parker.easteurope@parker.com

AZ – Aserbaidschan, Baku
Tel: +994 12 47 73 799
parker.azerbaijan@parker.com

BE/LU – Belgien, Nivelles
Tel: +32 (0)67 280 900
parker.belgium@parker.com

BY – Weißrussland, Minsk
Tel: +375 17 209 9399
parker.belarus@parker.com

CH – Schweiz, Etoy,
Tel: +41 (0)21 821 87 00
parker.switzerland@parker.com

CZ – Tschechische Republik, Klecany
Tel: +420 284 083 111
parker.czechrepublic@parker.com

DE – Deutschland, Kaarst
Tel: +49 (0)2131 4016 0
parker.germany@parker.com

DK – Dänemark, Ballerup
Tel: +45 43 56 04 00
parker.denmark@parker.com

ES – Spanien, Madrid
Tel: +34 902 330 001
parker.spain@parker.com

FI – Finnland, Vantaa
Tel: +358 (0)20 753 2500
parker.finland@parker.com

FR – Frankreich, Contamine s/Arve
Tel: +33 (0)4 50 25 80 25
parker.france@parker.com

GR – Griechenland, Athen
Tel: +30 210 933 6450
parker.greece@parker.com

HU – Ungarn, Budaoers
Tel: +36 23 885 470
parker.hungary@parker.com

IE – Irland, Dublin
Tel: +353 (0)1 466 6370
parker.ireland@parker.com

IT – Italien, Corsico (MI)
Tel: +39 02 45 19 21
parker.italy@parker.com

KZ – Kasachstan, Almaty
Tel: +7 7273 561 000
parker.easteurope@parker.com

NL – Niederlande, Oldenzaal
Tel: +31 (0)541 585 000
parker.nl@parker.com

NO – Norwegen, Asker
Tel: +47 66 75 34 00
parker.norway@parker.com

PL – Polen, Warschau
Tel: +48 (0)22 573 24 00
parker.poland@parker.com

PT – Portugal, Leca da Palmeira
Tel: +351 22 999 7360
parker.portugal@parker.com

RO – Rumänien, Bukarest
Tel: +40 21 252 1382
parker.romania@parker.com

RU – Russland, Moskau
Tel: +7 495 645-2156
parker.russia@parker.com

SE – Schweden, Spånga
Tel: +46 (0)8 59 79 50 00
parker.sweden@parker.com

SK – Slowakei, Banská Bystrica
Tel: +421 484 162 252
parker.slovakia@parker.com

SL – Slowenien, Novo Mesto
Tel: +386 7 337 6650
parker.slovenia@parker.com

TR – Türkei, Istanbul
Tel: +90 216 4997081
parker.turkey@parker.com

UA – Ukraine, Kiew
Tel +380 44 494 2731
parker.ukraine@parker.com

UK – Großbritannien, Warwick
Tel: +44 (0)1926 317 878
parker.uk@parker.com

ZA – Republik Südafrika, Kempton Park
Tel: +27 (0)11 961 0700
parker.southafrica@parker.com

Europäisches Produktinformationszentrum
Kostenlose Rufnummer: 00 800 27 27 5374
(von AT, BE, CH, CZ, DE, DK, EE, ES, FI, FR, IE, IL, IS, IT, LU, MT, NL, NO, PL, PT, RU, SE, SK, UK, ZA)

Nordamerika

CA – Kanada, Milton, Ontario
Tel: +1 905 693 3000

US – USA, Cleveland (Industrieanwendungen)
Tel: +1 216 896 3000

US – USA, Elk Grove Village (Mobilanwendungen)
Tel: +1 847 258 6200

Asien-Pazifik

AU – Australien, Castle Hill
Tel: +61 (0)2-9634 7777

CN – China, Schanghai
Tel: +86 21 2899 5000

HK – Hong Kong
Tel: +852 2428 8008

IN – Indien, Mumbai
Tel: +91 22 6513 7081-85

JP – Japan, Fujisawa
Tel: +81 (0)4 6635 3050

KR – Korea, Seoul
Tel: +82 2 559 0400

MY – Malaysia, Shah Alam
Tel: +60 3 7849 0800

NZ – Neuseeland, Mt Wellington
Tel: +64 9 574 1744

SG – Singapur
Tel: +65 6887 6300

TH – Thailand, Bangkok
Tel: +662 717 8140

TW – Taiwan, Taipei
Tel: +886 2 2298 8987

Südamerika

AR – Argentinien, Buenos Aires
Tel: +54 3327 44 4129

BR – Brasilien, Cachoeirinha RS
Tel: +55 51 3470 9144

CL – Chile, Santiago
Tel: +56 2 623 1216

MX – Mexico, Apodaca
Tel: +52 81 8156 6000

© 2013 Parker Hannifin Corporation. Alle Rechte vorbehalten.

Katalog HY11-3352/DE, LIM, 01/2013

Parker Hannifin GmbH
Pat-Parker-Platz 1
41564 Kaarst
Tel.: +49 (0)2131 4016 0
Fax: +49 (0)2131 4016 9199
parker.germany@parker.com
www.parker.com

Ihr Parker-Handelspartner